G*GRASS®

VIONARO SISTEMA DE CAJONES

El sistema de cajones cubista de diseño minimalista combina el sistema de guías Dynapro con una óptica elegante.

13 milímetros, un diseño perfecto no necesita más. Vionaro – el clásico delgado del diseño del mañana.

Presencia que no pasa desapercibida. Consiga que su marca no se olvide.

Su logotipo se integrará de forma discreta pero aun así bien visible en el diseño de los laterales de gran estilo de Vionaro.

Puede elegir entre el marcado a láser permanente resistente a la fricción de la marca o un clip con la marca. Este se puede colocar fácilmente a modo de pinza estrecha de plástico que se encuentra disponible en tres colores.

Una forma clara, un diseño delgado y materiales de primera calidad – la elegancia pura de Vionaro proporciona la misma belleza a los muebles de la cocina, el baño, el salón y los dormitorios.

Elección con mucho estilo.
El elegante lateral Vionaro se encuentra disponible en los colores Snow white, Silver grey y Grafito.

Con Vionaro hemos conseguido una fuente de inspiraciónpara las tendencias en vivienda.

El que abre el innovador sistema para cajones Vionaro, se encuentra ante la visión hecha realidad de un sistema de movimiento. Dos laterales puristas de acero, una pared trasera, un frente. Eso es todo. Más suavidad y consciencia parece casi imposible. El diseño de los muebles se puede definir de este modo de nuevo cada día. Superficies sensoriales. Linealidad impresionante. Técnica acreditada millones de veces. Vionaro entusiasmará a diseñadores y consumidores finales por igual.

reddot award 2014
winner

Compacto y meditado.
De solución elegante.
Vionaro esconde lo
mejor de Dynapro.

Empleo inteligente.

Una guía para cajones de madera igual que Vionaro de acero. Con Dynapro, la acreditada guía de bajo fondo de GRASS, Vionaro emplea la misma base que hasta ahora los cajones de madera.

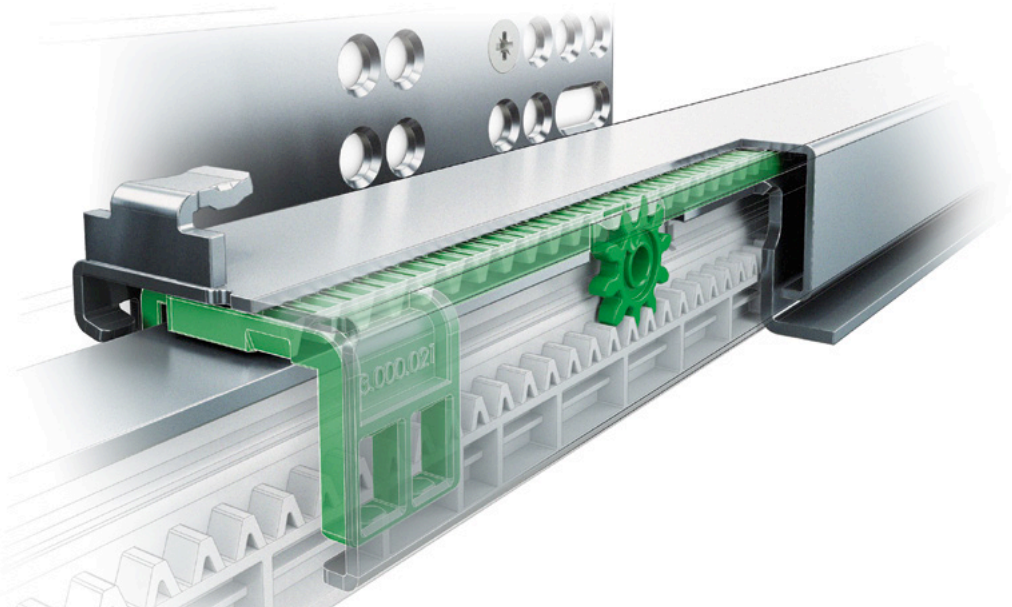

Fijación inteligente del frente.
Estabilidad con sistema: el estabilizador del frente integrado en el lateral Vionaro permite realizar frentes de hasta 780 mm – sin ningún tipo de varilla.

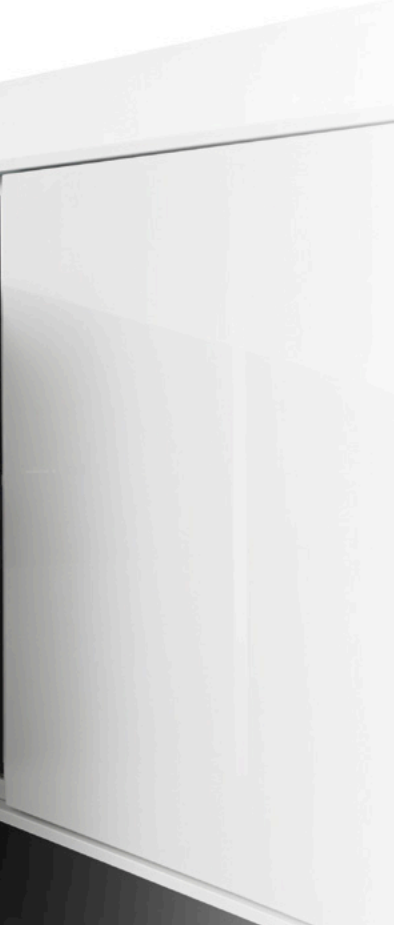

SISTEMA DE CAJONES **VIONARO**

Con Vionaro entra en escena un sistema de movimiento sin precedentes para el dormitorio, el salón, el baño y la cocina. Una consecuencia lógica del desarrollo coherente de las soluciones vanguardistas de GRASS.

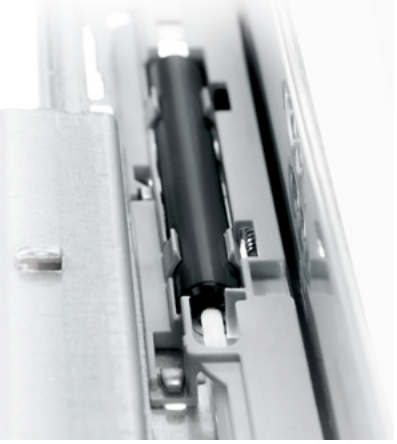

Vionaro combina el sistema de bajo fondo con un diseño completo de forma extremadamente delgada. De este modo, hemos conseguido convertir Dynapro, condecorado con el red dot, en una solución multifuncional para sistemas: el sistema sincronizado de bajo fondo con su elevada capacidad de carga y reducida fuerza de extracción se convierte con Vionaro en el sistema de cajones ideal para crear espacios modernos en la vivienda.

Con Vionaro la técnica funcional se une a una forma perfecta.

Qué bien, si el movimiento no es solo funcional desde el punto de vista técnico sino también muy cómodo. Entonces, abrir y cerrar se convierten en un placer.

Nunca había sido tan cómodo abrir cajones. Y nunca había sido tan agradable cerrarlos. Los sistemas de confort de GRASS y nuestras soluciones de movimiento se complementan para crear un armónico principio multifuncional. Nuestro objetivo es combinar las ventajas del cierre sin tirador con la elegancia del cierre amortiguado. Ya que la combinación de estas funciones extraordinarias garantiza una comodidad de manejo al más alto nivel.

Qué bien que existen cosas que parecen estar predestinadas la una a la otra.

TIPMATIC
SISTEMAS DE APERTURA

Apertura mecánica de cajones y caceroleros.

Para muebles caracterizados por la óptica y el diseño, Tipmatic ofrece posibilidades de configuración óptimas. Gracias a la mecánica sensible al roce y la posibilidad de sincronización es posible realizar frentes grandes sin tiradores que se abren con un ligero toque.

En este sentido, el nuevo sistema de apertura Tipmatic Soft-close combina las ventajas de la apertura mecánica con el confort de la acreditada amortiguación Soft-close y proporciona movimientos elegantes, independientemente del peso y el tamaño de los frentes del mueble, gracias a la fuerza de expulsión ajustable en 3 niveles.

SOFT-CLOSE
SISTEMA DE AMORTIGUACIÓN

Con Soft-close, el concepto de amortiguación completo de GRASS, cada movimiento se convierte en una experiencia única. Cerrar los cajones con Soft-close es algo especial. Soft-close frena el frente con suavidad y lo cierra con delicadeza.

Las fuerzas de extracción mínimas posibilitan también el uso de tiradores finos.

SENSOMATIC
SISTEMA DE APERTURA

Apertura electromecánica de cajones para conseguir la máxima comodidad de manejo.

Acción. Reacción. Interacción.
La comodidad no puede ser más fascinante. Con el sistema automático de activación por roce Sensomatic basta un suave impulso para poner cajones y caceroleros con frentes sin tiradores en movimiento.

Meditado hasta en el último detalle. Para conseguir un confort de procesamiento óptimo.

Nuestra pasión por el procesamiento de primera clase se refleja en las sutilezas: los laterales se pueden conectar fácilmente con el fondo gracias a la tecnología de clip a presión única patentada de GRASS sin necesidad de fresado adicional. La conexión de la trasera integrada en el lateral permite montar las traseras de forma rápida y sencilla. La regulación tridimensional en el interior del lateral así como el ajuste de profundidad opcional proporcionan una imagen frontal perfecta sin demasiado esfuerzo.

Descubra la gran cantidad de características especiales de Vionaro.

SISTEMA DE CAJONES **VIONARO**

Vionaro – el sistema de cajones cubista
de óptica elegante y minimalista.

SISTEMA DE CAJONES VIONARO **11**

La forma ideal es clara y sencilla:
Vionaro – el clásico delgado del diseño
del mañana.

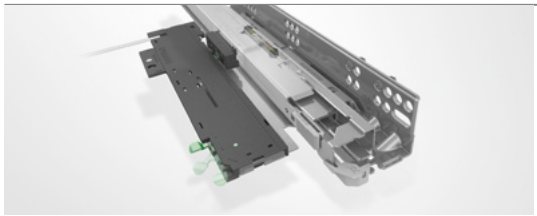

DYNAPRO TIPMATIC SOFT-CLOSE **28**

Sistema de apertura mecánico
para frentes sin tiradores.

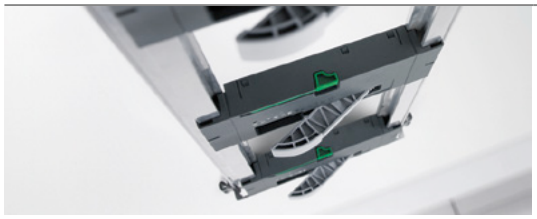

VIONARO SENSOMATIC **51**

Sistema de apertura electromecánica
para cajones y caceroleros.

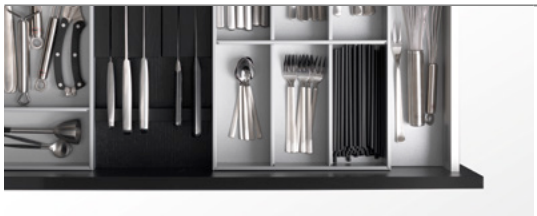

SISTEMAS DIVISORIOS Y
DE ORGANIZACIÓN **69**

Ordenar, distribuir, organizar – ayudas de gran valor
para la organización del espacio de almacenamiento.

TÉCNICA DE ELABORACIÓN **80**

Herramientas de montaje y elaboración.
Técnica acreditada y ampliamente probada
para conseguir una rentabilidad profesional.

Vionaro – claramente único.
Superficies brillantes sin soldaduras ni rendijas le permiten percibir que los laterales extremadamente delgados se han realizado de una sola pieza.

El complemento ideal.
Su interior convence tanto como su exterior.

El diseño moderno encuentra su continuidad también en el interior. Por ejemplo, con el perfil de la cubierta frontal de color a juego de aluminio para cajones interiores con una altura del lateral de 89 y 121 mm o el cacerolero interior de 185 mm de altura. Armonía óptica para disfrutar de un espacio de almacenamiento aún mayor.

SISTEMA DE CAJONES **VIONARO**

La forma ideal es clara y sencilla:
Vionaro – el clásico delgado del diseño del mañana.

Denominación del producto	Página
Cajón H63	14
Cajón H89	16
Cajón H121	18
Cacerolero H185	20
Cacerolero H249	22
Accesorios – Componentes individuales	24
Guía de extracción total Dynapro 40/70 kg Soft-close	26
Guía de extracción total Dynapro 40/70 kg Tipmatic Soft-close	28
Guía de extracción total Dynapro 40/60 kg Tipmatic	30
Cubiertas interiores	32
Traseras de acero	40

Información técnica	42
Técnica de elaboración	80
Herramientas de elaboración	84

SISTEMA DE CAJONES **VIONARO**

La forma ideal es clara y sencilla:
Vionaro – el clásico delgado del diseño del mañana.

	Descripción del producto		Página
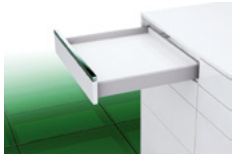	**Cajón H63** • Regulación de 4 dimensiones (inclinación, lateral, altura y profundidad) • Laterales interiores y exteriores rectos de 90° • Ancho estrecho de los laterales 13 mm	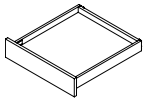	14
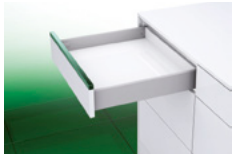	**Cajón H89** • Regulación de 4 dimensiones (inclinación, lateral, altura y profundidad) • Laterales interiores y exteriores rectos de 90° • Ancho estrecho de los laterales 13 mm	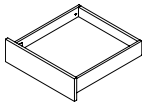	16
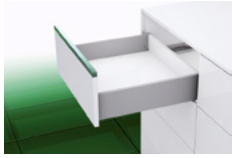	**Cajón H121** • Regulación de 4 dimensiones (inclinación, lateral, altura y profundidad) • Laterales interiores y exteriores rectos de 90° • Ancho estrecho de los laterales 13 mm	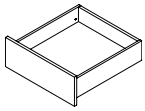	18
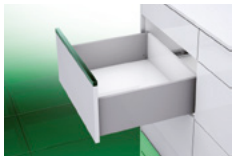	**Cacerolero H185** • Regulación de 4 dimensiones (inclinación, lateral, altura y profundidad) • Laterales interiores y exteriores rectos de 90° • Ancho estrecho de los laterales 13 mm	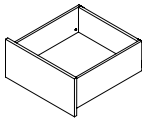	20
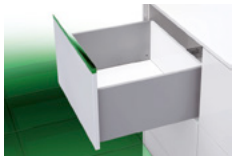	**Cacerolero H249** • Regulación de 4 dimensiones (inclinación, lateral, altura y profundidad) • Laterales interiores y exteriores rectos de 90° • Ancho estrecho de los laterales 13 mm	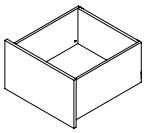	22
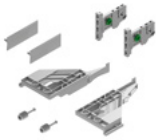	**Accesorios – Componentes individuales** • Componentes del set de accesorios para pedidos de piezas individuales y posteriores	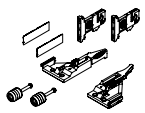	24

	Descripción del producto		Página
	Guía de extracción total Dynapro 40/70 kg Soft-close • Guía de extracción total sincronizada • Sistema de amortiguación Soft-close • Características de deslizamiento excelentes		26
	Guía de extracción total Dynapro 40/70 kg Tipmatic Soft-close • Guía de extracción total sincronizada • Combina la función Tipmatic con la amortiguación Soft-close • Características de deslizamiento excelentes		28
	Guía de extracción total Dynapro 40/60 kg Tipmatic • Guía de extracción total Tipmatic • Elemento Tipmatic integrado en la guía • Características de deslizamiento excelentes		30
	Cubiertas interiores • Perfil del frente de aluminio de diferentes colores • Aspecto noble gracias a los laterales interiores y exteriores lisos • Disponible en las alturas H89, H121 y H185		32
	Traseras de acero • Traseras de acero para cajones y caceroleros • De diferentes colores • En las alturas H89 y H185		40

	Información técnica	42
	Técnica de elaboración	80
	Herramientas de elaboración	84

VIONARO
Cajón H63

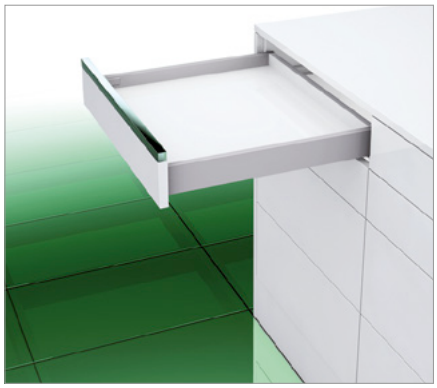

- Regulación de 4 dimensiones
- Regulación de altura, inclinación y lateral integrada
- Ajuste de profundidad opcional
- Lateral interior y exterior recto de 90°
- Ancho estrecho de los laterales 13 mm
- Montaje del frente sin herramientas
- No son necesarios trabajos en el fondo

Unidad de embalaje (UE):
201 = 1 unidad en caja de cartón (UE mínima = 5 unidades)
211 = 20 unidades en caja de cartón
517 = 50 unidades en PE en caja de cartón

INFORMACIÓN DE PEDIDO

1 Laterales Vionaro H63
Set: una pieza a izquierda/derecha, respectivamente

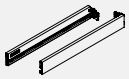

NL	Aluminio																	
	Silver grey				Grafito				Snow white									
	Artículo n°	UE			Artículo n°	UE			Artículo n°	UE								
400	**F135**124**868**	201	211		**F135**106**018**	201	211		**F135**106**218**	201	211							
450	**F135**124**874**	201	211		**F135**106**024**	201	211		**F135**106**224**	201	211							
500	**F135**124**880**	201	211		**F135**106**030**	201	211		**F135**106**230**	201	211							
550	**F135**124**886**	201	211		**F135**106**036**	201	211		**F135**106**236**	201	211							

2 Accesorios Vionaro para H63
Set: tapa (interior), acoplamiento de encastre y fijación del frente una pieza a izquierda/derecha, respectivamente

	Descripción	Silver grey				Grafito				Snow white			
		Artículo n°	UE			Artículo n°	UE			Artículo n°	UE		
	Atornillar	**F136**101**003**	517			**F136**101**004**	517			**F136**101**005**	517		

Guías Dynapro a partir de la página 26

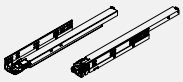

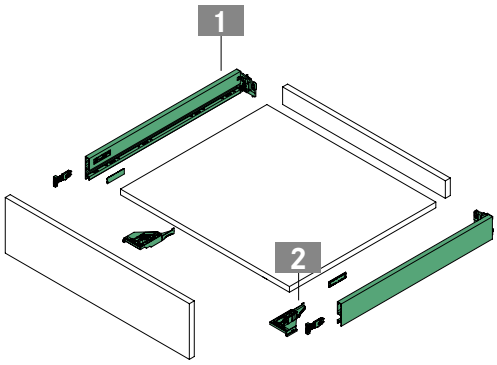

REFERENCIA A PÁGINAS

Accesorios – Componentes individuales	24	Sensomatic	51	Herramientas de elaboración	84
Guías	26	Sistemas de organización	69	Código de embalaje	91
Información técnica	42	Técnica de elaboración	80		

INDICACIONES DE PLANIFICACIÓN

Todas las medidas en milímetros

Medidas de montaje del frente

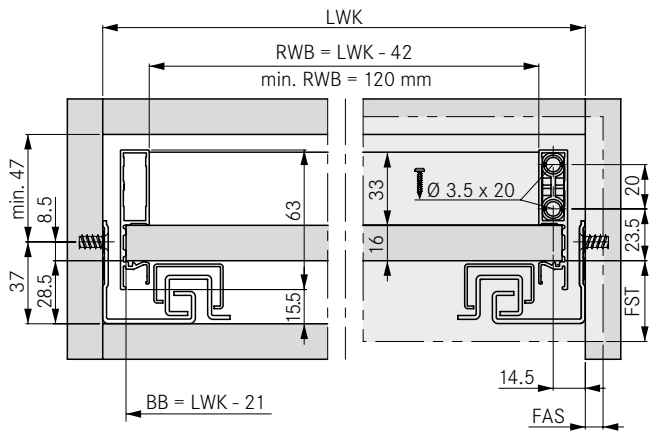

Medidas de montaje de la trasera

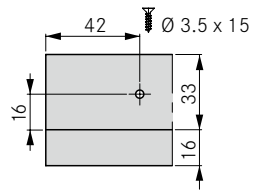

Corte para tablero de aglomerado 16 mm

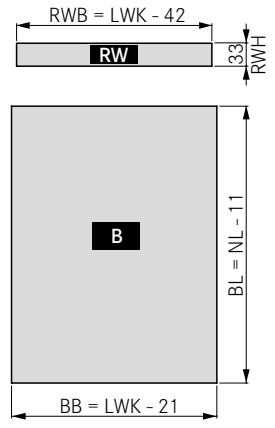

Profundidad de montaje mínima

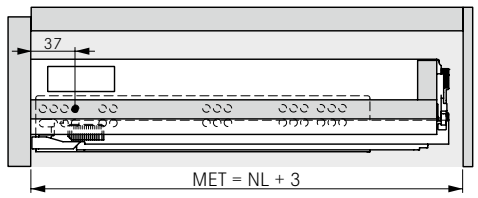

Atornillado para trasera (KB ≥ 275)

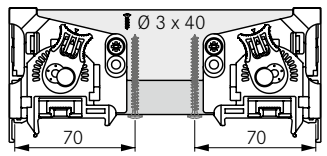

Atornillado para trasera (KB ≥ 600)

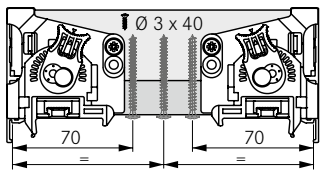

Posiciones de fijación para guía de extracción total

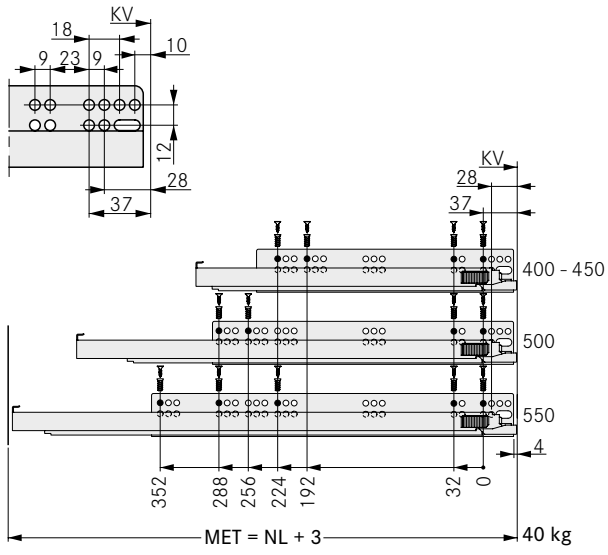

Tornillo euro Ø 6,3 x 14 mm

Tornillo para tableros de aglomerado Ø 4 x 16 mm

Cabeza de tornillo Ø 7 mm

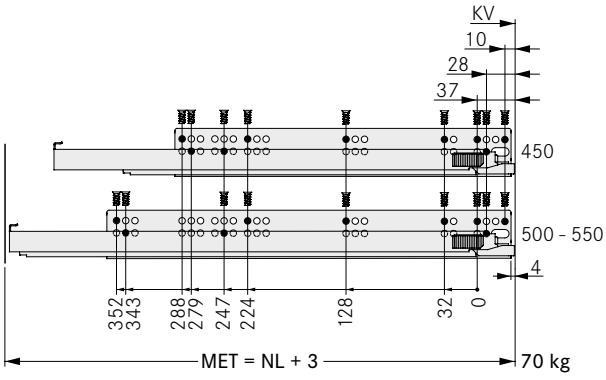

LEYENDA

B/BB	Fondo/Ancho del fondo	KB	Ancho del módulo	NL	Longitud nominal
BL	Longitud del fondo	KV	Canto frontal del módulo	RW	Trasera
FAS	Cubrimiento del frente lateral	LWK	Ancho interior del módulo	RWB	Ancho de pared trasera
FST	Saliente del frente	MET	Profundidad de montaje mínima	RWH	Altura de la trasera

VIONARO
Cajón H89

- Regulación de 4 dimensiones
- Regulación de altura, inclinación y lateral integrada
- Ajuste de profundidad opcional
- Lateral interior y exterior recto de 90°
- Ancho estrecho de los laterales 13 mm
- Montaje del frente sin herramientas
- No son necesarios trabajos en el fondo

Unidad de embalaje (UE):
201 = 1 unidad en caja de cartón (UE mínima = 5 unidades)
211 = 20 unidades en caja de cartón
517 = 50 unidades en PE en caja de cartón

INFORMACIÓN DE PEDIDO

1 Laterales Vionaro H89
Set: una pieza a izquierda/derecha, respectivamente

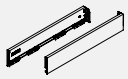

NL	Acero															
	Silver grey				Grafito				Snow white							
	Artículo n°	UE			Artículo n°	UE			Artículo n°	UE						
270	**F135119057**	201	211		**F135119303**	201	211		**F135120603**	201	211					
300	**F135119060**	201	211		**F135119306**	201	211		**F135120606**	201	211					
350	**F135119066**	201	211		**F135119312**	201	211		**F135120612**	201	211					
400	**F135119072**	201	211		**F135119318**	201	211		**F135120618**	201	211					
450	**F135119078**	201	211		**F135119324**	201	211		**F135120624**	201	211					
500	**F135119084**	201	211		**F135119333**	201	211		**F135120633**	201	211					
550	**F135119090**	201	211		**F135119342**	201	211		**F135120642**	201	211					
600	**F135119096**	201	211		**F135119351**	201	211		**F135120651**	201	211					
650	**F135119099**	201	211		**F135119400**	201	211		**F135120654**	201	211					

2 Accesorios Vionaro para H89/H121
Set: tapa (interior), acoplamiento de encastre y fijación del frente una pieza a izquierda/derecha, respectivamente

	Descripción	Silver grey				Grafito				Snow white			
		Artículo n°	UE			Artículo n°	UE			Artículo n°	UE		
	Atornillar	**F136100121**	517			**F136100123**	517			**F136100125**	517		
	Taco de expansión Ø 8 mm	**F136100122**	517			**F136100124**	517			**F136100126**	517		

Guías Dynapro a partir de la página 26

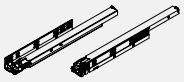

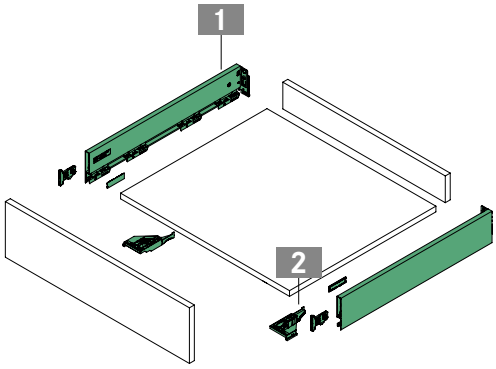

REFERENCIA A PÁGINAS

Accesorios – Componentes individuales	24	Traseras de acero	40	Sistemas de organización	69
Guías	26	Información técnica	42	Técnica de elaboración	80
Cubiertas interiores	32	Sensomatic	51	Herramientas de elaboración	84

INDICACIONES DE PLANIFICACIÓN

Todas las medidas en milímetros

Medidas de montaje del frente

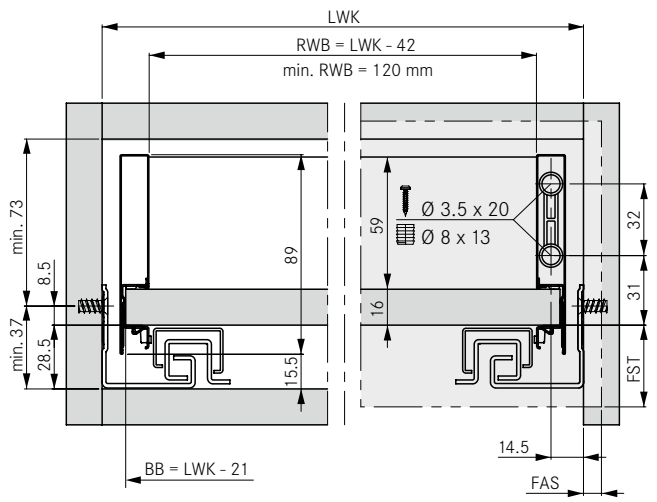

Medidas de montaje de la trasera

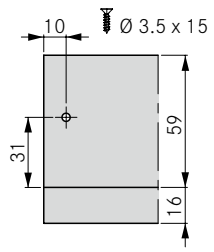

Corte para tablero de aglomerado 16 mm

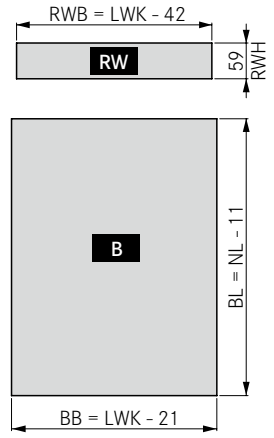

Profundidad de montaje mínima

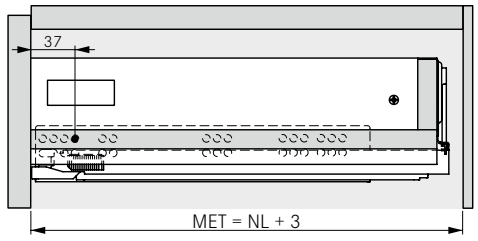

Atornillado para trasera (KB ≥ 275)

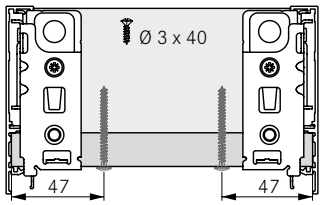

Atornillado para trasera (KB ≥ 600)

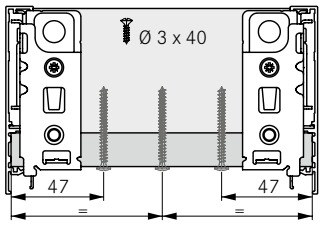

Posiciones de fijación para guía de extracción total

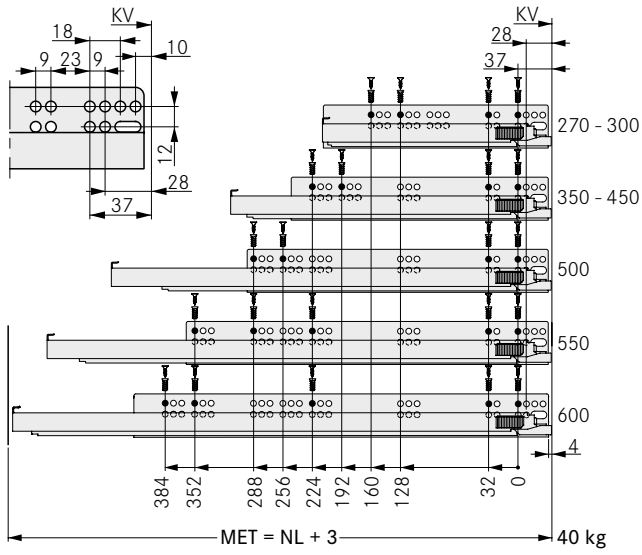

Tornillo euro Ø 6,3 x 14 mm
Tornillo para tableros de aglomerado Ø 4 x 16 mm
Cabeza de tornillo Ø 7 mm

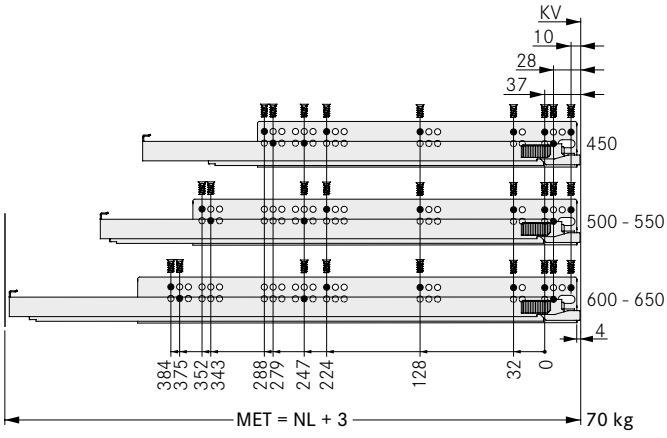

LEYENDA

B/BB	Fondo/Ancho del fondo	KB	Ancho del módulo	NL	Longitud nominal
BL	Longitud del fondo	KV	Canto frontal del módulo	RW	Trasera
FAS	Cubrimiento del frente lateral	LWK	Ancho interior del módulo	RWB	Ancho de pared trasera
FST	Saliente del frente	MET	Profundidad de montaje mínima	RWH	Altura de la trasera

VIONARO
Cajón H121

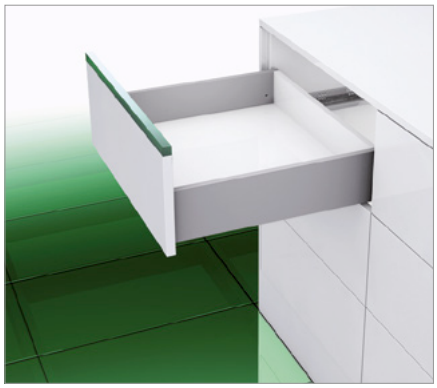

- Regulación de 4 dimensiones
- Regulación de altura, inclinación y lateral integrada
- Ajuste de profundidad opcional
- Lateral interior y exterior recto de 90°
- Ancho estrecho de los laterales 13 mm
- Montaje del frente sin herramientas
- No son necesarios trabajos en el fondo

Unidad de embalaje (UE):
201 = 1 unidad en caja de cartón (UE mínima = 5 unidades)
207 = 10 unidades en caja de cartón
517 = 50 unidades en PE en caja de cartón

INFORMACIÓN DE PEDIDO

1 Laterales Vionaro H121
Set: una pieza a izquierda/derecha, respectivamente

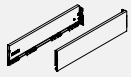

NL	Acero															
	Silver grey				Grafito				Snow white							
	Artículo n°	UE			Artículo n°	UE			Artículo n°	UE						
350	**F135**124**112**	201	207		**F135**124**212**	201	207		**F135**124**312**	201	207					
400	**F135**124**118**	201	207		**F135**124**218**	201	207		**F135**124**318**	201	207					
450	**F135**124**124**	201	207		**F135**124**224**	201	207		**F135**124**324**	201	207					
500	**F135**124**130**	201	207		**F135**124**230**	201	207		**F135**124**330**	201	207					
550	**F135**124**136**	201	207		**F135**124**236**	201	207		**F135**124**336**	201	207					

2 Accesorios Vionaro para H89/H121
Set: tapa (interior), acoplamiento de encastre y fijación del frente una pieza a izquierda/derecha, respectivamente

	Descripción	Silver grey				Grafito				Snow white			
		Artículo n°	UE			Artículo n°	UE			Artículo n°	UE		
	Atornillar	**F136**100**121**	517			**F136**100**123**	517			**F136**100**125**	517		
	Taco de expansión Ø 8 mm	**F136**100**122**	517			**F136**100**124**	517			**F136**100**126**	517		

Guías Dynapro a partir de la página 26

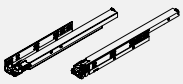

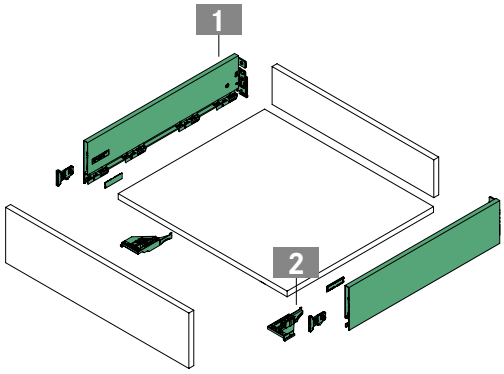

REFERENCIA A PÁGINAS

Accesorios – Componentes individuales	24	Información técnica	42	Técnica de elaboración	80
Guías	26	Sensomatic	51	Herramientas de elaboración	84
Cubiertas interiores	36	Sistemas de organización	69	Código de embalaje	91

INDICACIONES DE PLANIFICACIÓN

Todas las medidas en milímetros

Medidas de montaje del frente

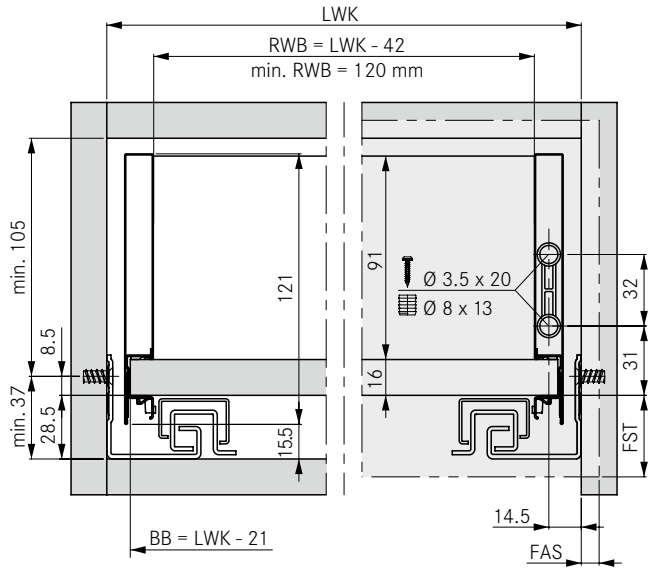

Medidas de montaje de la trasera

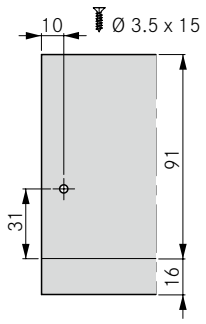

Corte para tablero de aglomerado 16 mm

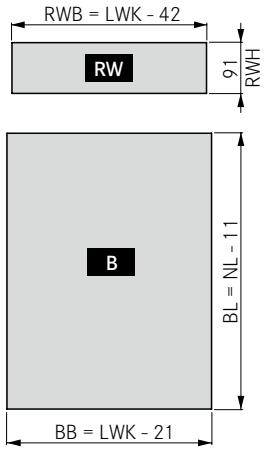

Profundidad de montaje mínima

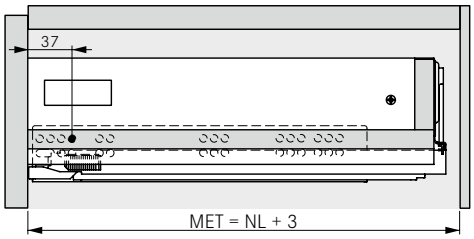

Atornillado para trasera (KB ≥ 275)

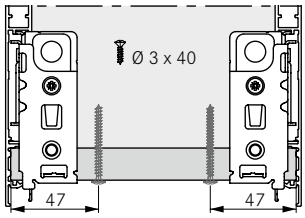

Atornillado para trasera (KB ≥ 600)

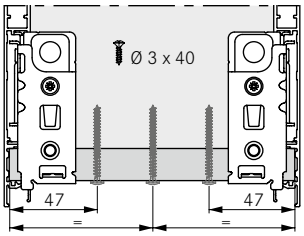

Posiciones de fijación para guía de extracción total

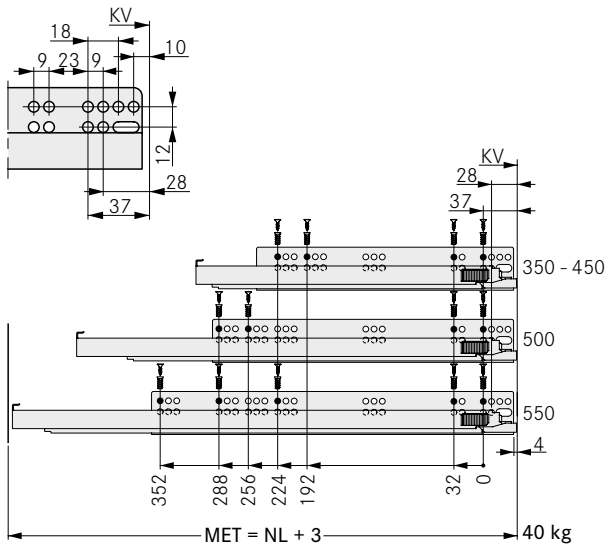

Tornillo euro Ø 6,3 x 14 mm
Tornillo para tableros de aglomerado Ø 4 x 16 mm
Cabeza de tornillo Ø 7 mm

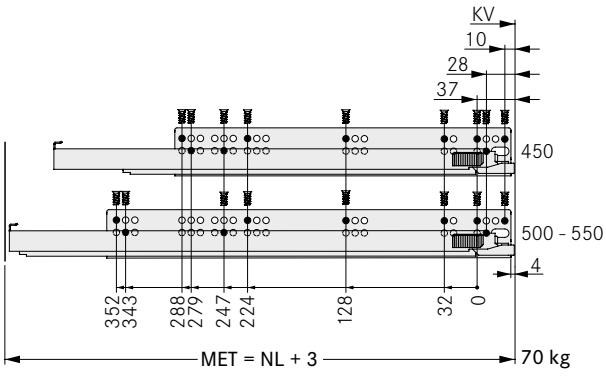

LEYENDA

B/BB	Fondo/Ancho del fondo	KB	Ancho del módulo	NL	Longitud nominal
BL	Longitud del fondo	KV	Canto frontal del módulo	RW	Trasera
FAS	Cubrimiento del frente lateral	LWK	Ancho interior del módulo	RWB	Ancho de pared trasera
FST	Saliente del frente	MET	Profundidad de montaje mínima	RWH	Altura de la trasera

VIONARO
Cacerolero H185

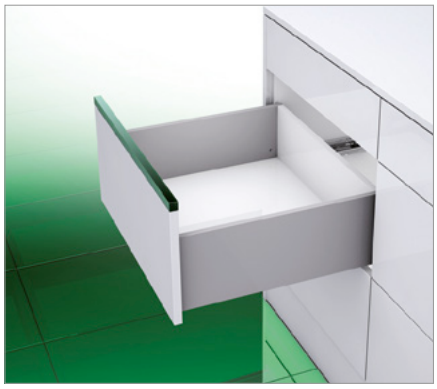

- Regulación de 4 dimensiones
- Regulación de altura, inclinación y lateral integrada
- Ajuste de profundidad opcional
- Lateral interior y exterior recto de 90°
- Ancho estrecho de los laterales 13 mm
- Montaje del frente sin herramientas
- No son necesarios trabajos en el fondo
- Estabilizador del frente integrado para frentes altos

Unidad de embalaje (UE):
201 = 1 unidad en caja de cartón (UE mínima = 5 unidades)
207 = 10 unidades en caja de cartón
517 = 50 unidades en PE en caja de cartón

INFORMACIÓN DE PEDIDO

1 Laterales Vionaro H185
Set: una pieza a izquierda/derecha, respectivamente

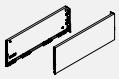

NL	Acero																	
	Silver grey				Grafito				Snow white									
	Artículo n°	UE			Artículo n°	UE			Artículo n°	UE								
270	**F135119203**	201	207		**F135119412**	201	207		**F135120803**	201	207							
300	**F135119206**	201	207		**F135119415**	201	207		**F135120806**	201	207							
350	**F135119212**	201	207		**F135119421**	201	207		**F135120812**	201	207							
400	**F135119218**	201	207		**F135119427**	201	207		**F135120818**	201	207							
450	**F135119224**	201	207		**F135119433**	201	207		**F135120824**	201	207							
500	**F135119230**	201	207		**F135119442**	201	207		**F135120833**	201	207							
550	**F135119236**	201	207		**F135119451**	201	207		**F135120842**	201	207							
600	**F135119242**	201	207		**F135119460**	201	207		**F135120851**	201	207							
650	**F135119245**	201	207		**F135119463**	201	207		**F135120854**	201	207							

2 Accesorios Vionaro para H185/H249
Set: tapa (interior), acoplamiento de encastre, fijación del frente y estabilizador del frente una pieza a izquierda/derecha, respectivamente

	Descripción	Silver grey				Grafito				Snow white			
		Artículo n°	UE			Artículo n°	UE			Artículo n°	UE		
	Atornillar	**F136100310**	517			**F136100312**	517			**F136100314**	517		
	Taco de expansión Ø 8 mm	**F136100311**	517			**F136100313**	517			**F136100315**	517		

Guías Dynapro a partir de la página 26

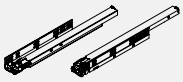

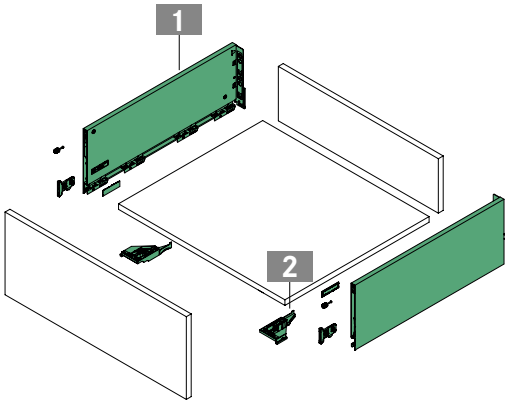

REFERENCIA A PÁGINAS

Accesorios – Componentes individuales	24	Traseras de acero	40	Sistemas de organización	69
Guías	26	Información técnica	42	Técnica de elaboración	80
Cubiertas interiores	34	Sensomatic	51	Herramientas de elaboración	84

INDICACIONES DE PLANIFICACIÓN

Todas las medidas en milímetros

Medidas de montaje del frente

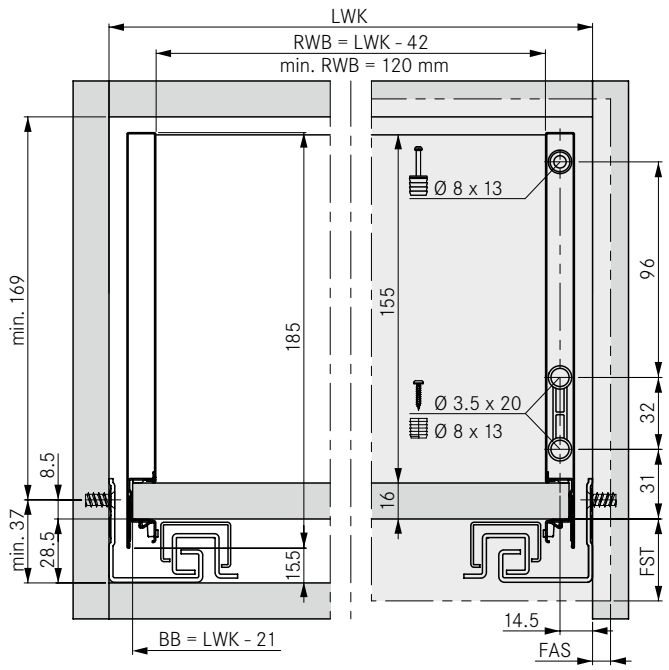

Medidas de montaje de la trasera

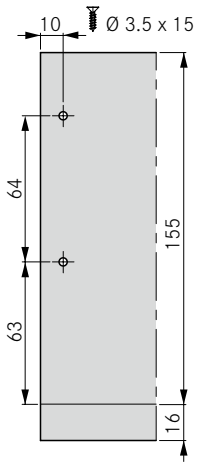

Corte para tablero de aglomerado 16 mm

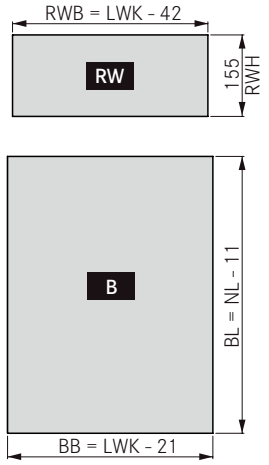

Profundidad de montaje mínima

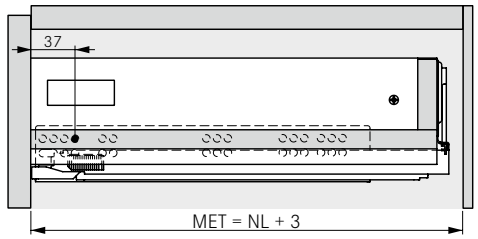

Atornillado para trasera (KB ≥ 275)

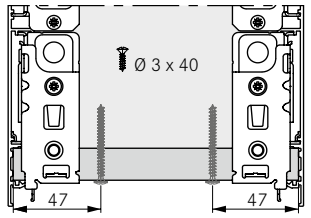

Atornillado para trasera (KB ≥ 600)

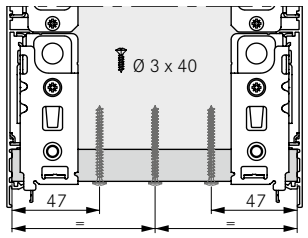

Posiciones de fijación para guía de extracción total

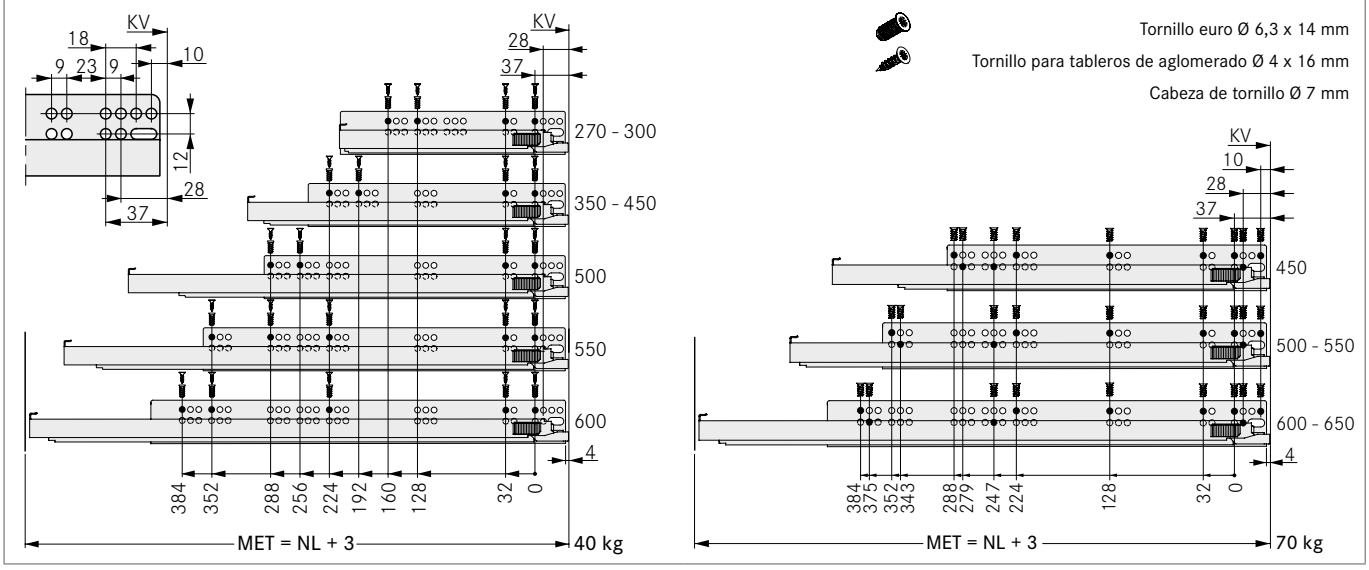

LEYENDA

B/BB	Fondo/Ancho del fondo	KB	Ancho del módulo	NL	Longitud nominal
BL	Longitud del fondo	KV	Canto frontal del módulo	RW	Trasera
FAS	Cubrimiento del frente lateral	LWK	Ancho interior del módulo	RWB	Ancho de pared trasera
FST	Saliente del frente	MET	Profundidad de montaje mínima	RWH	Altura de la trasera

VIONARO
Cacerolero H249

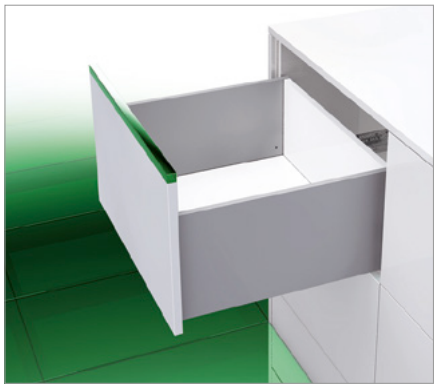

- Regulación de 4 dimensiones
- Regulación de altura, inclinación y lateral integrada
- Ajuste de profundidad opcional
- Lateral interior y exterior recto de 90°
- Ancho estrecho de los laterales 13 mm
- Montaje del frente sin herramientas
- No son necesarios trabajos en el fondo
- Estabilizador del frente integrado para frentes altos

Unidad de embalaje (UE):
201 = 1 unidad en caja de cartón (UE mínima = 5 unidades)
207 = 10 unidades en caja de cartón
517 = 50 unidades en PE en caja de cartón

INFORMACIÓN DE PEDIDO

1 Laterales Vionaro H249
Set: una pieza a izquierda/derecha, respectivamente

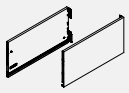

NL	Aluminio																	
	Silver grey				Grafito				Snow white									
	Artículo n°	UE			Artículo n°	UE			Artículo n°	UE								
450	**F135106774**	201	207		**F135106874**	201	207		**F135106974**	201	207							
500	**F135106780**	201	207		**F135106880**	201	207		**F135106980**	201	207							
550	**F135106786**	201	207		**F135106886**	201	207		**F135106986**	201	207							
600	**F135106792**	201	207		**F135106892**	201	207		**F135106992**	201	207							

2 Accesorios Vionaro para H185/H249
Set: tapa (interior), acoplamiento de encastre, fijación del frente y estabilizador del frente una pieza a izquierda/derecha, respectivamente

	Descripción	Silver grey				Grafito				Snow white			
		Artículo n°	UE			Artículo n°	UE			Artículo n°	UE		
	Atornillar	**F136100310**	517			**F136100312**	517			**F136100314**	517		
	Taco de expansión Ø 8 mm	**F136100311**	517			**F136100313**	517			**F136100315**	517		

Guías Dynapro a partir de la página 26

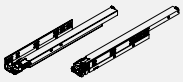

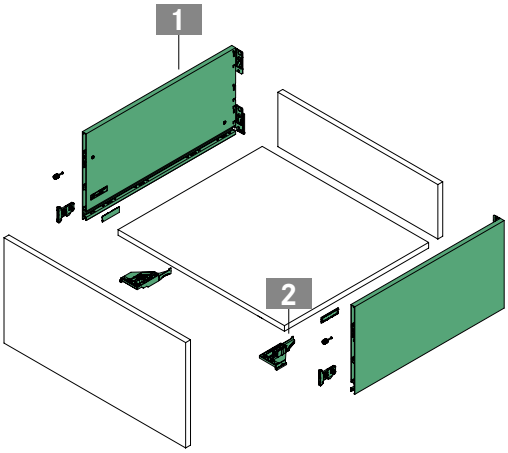

REFERENCIA A PÁGINAS

Accesorios – Componentes individuales	24	Sensomatic	51	Herramientas de elaboración	84
Guías	26	Sistemas de organización	69	Código de embalaje	91
Información técnica	42	Técnica de elaboración	80		

INDICACIONES DE PLANIFICACIÓN

Todas las medidas en milímetros

Medidas de montaje del frente

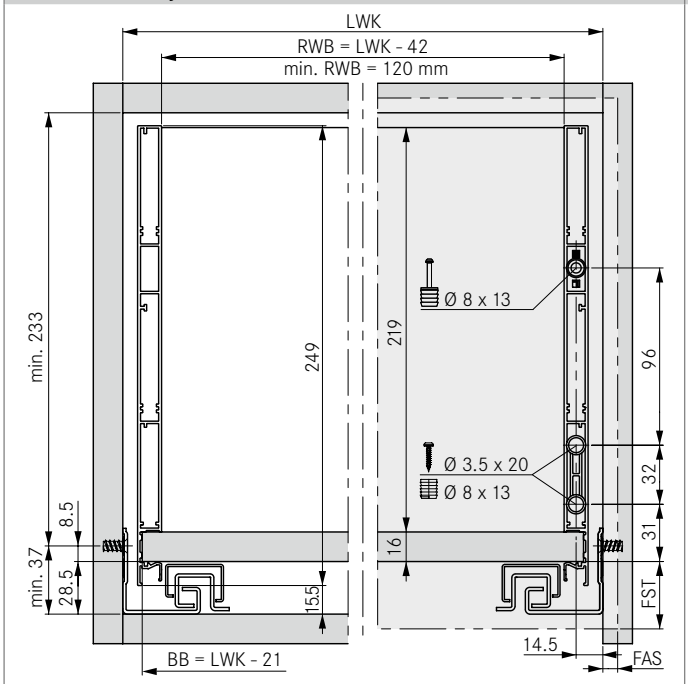

Medidas de montaje de la trasera

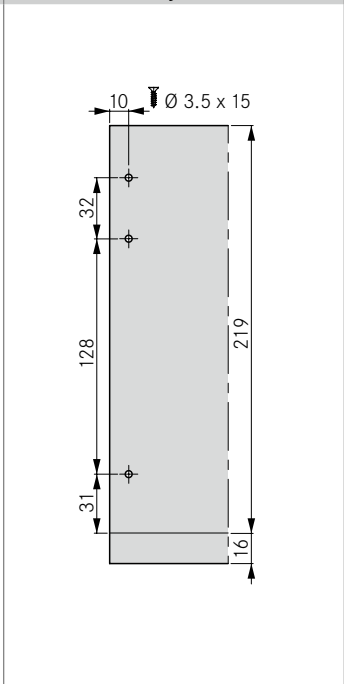

Corte para tablero de aglomerado 16 mm

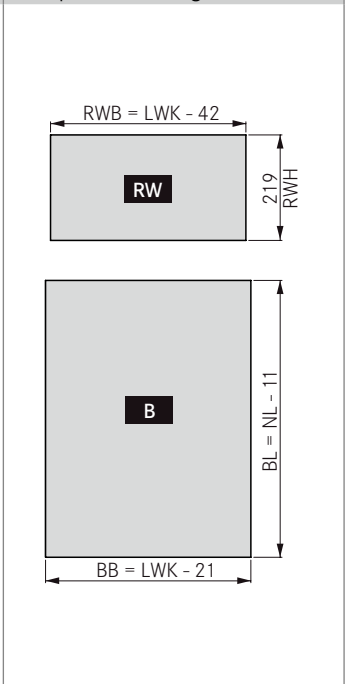

Profundidad de montaje mínima

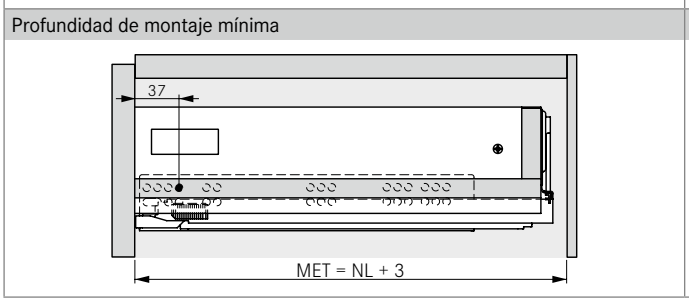

Atornillado para trasera (KB ≥ 275)

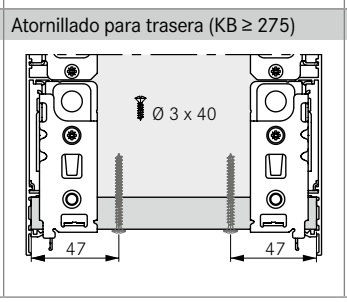

Atornillado para trasera (KB ≥ 600)

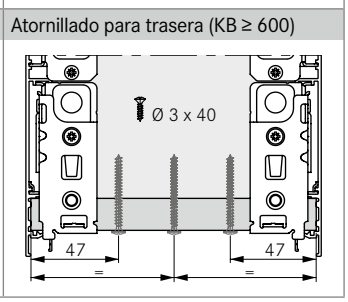

Posiciones de fijación para guía de extracción total

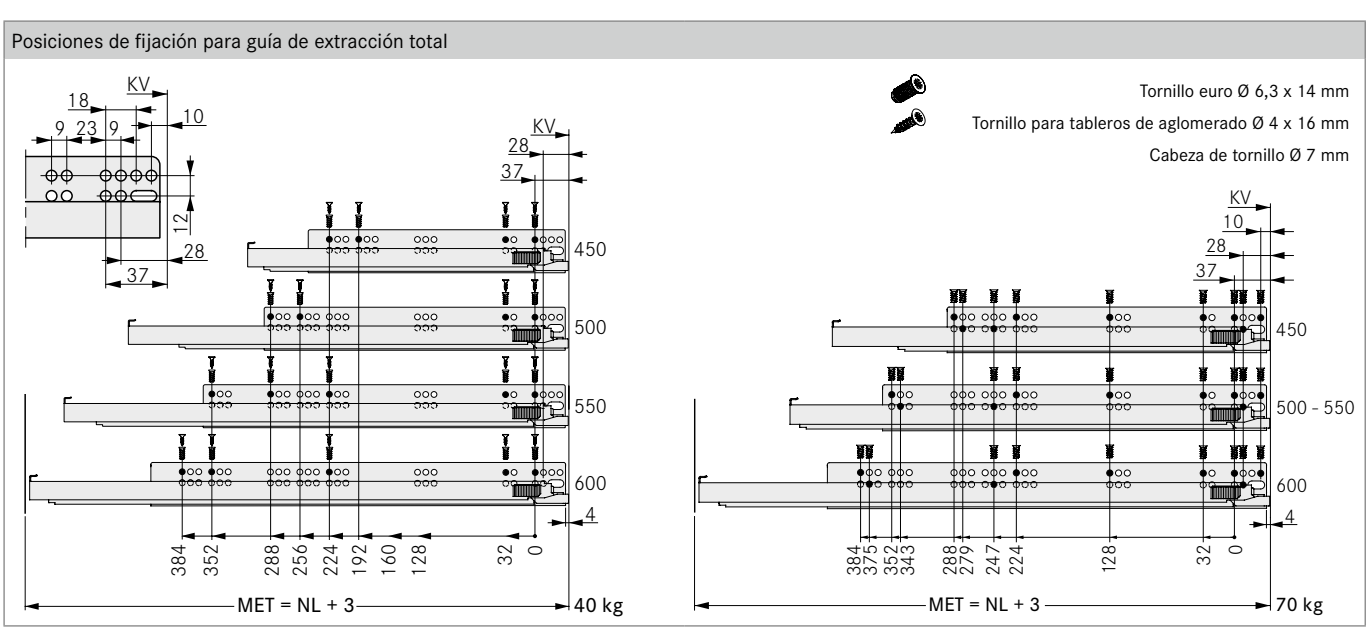

LEYENDA

B/BB	Fondo/Ancho del fondo	KB	Ancho del módulo	NL	Longitud nominal
BL	Longitud del fondo	KV	Canto frontal del módulo	RW	Trasera
FAS	Cubrimiento del frente lateral	LWK	Ancho interior del módulo	RWB	Ancho de pared trasera
FST	Saliente del frente	MET	Profundidad de montaje mínima	RWH	Altura de la trasera

Cajón H63	Cajón H89/H121
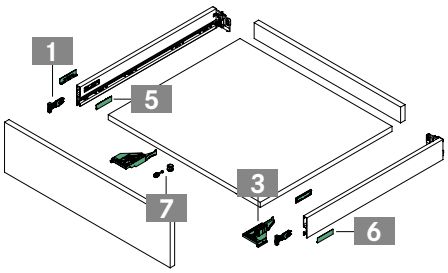	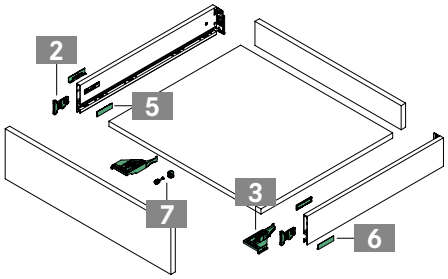

Son necesarios:
2 x 1
1 x 3
2 x 5

Opcional:
2 x 6
1 x 7

Son necesarios:
2 x 2
1 x 3
2 x 5

Opcional:
2 x 6
1 x 7

INFORMACIÓN DE PEDIDO

1 Fijación del frente H63
Pieza: puede utilizarse a izquierda/derecha

Descripción	Artículo n°	UE		
Atornillar	**F136118050**	239		
Insertar a presión	**F136118051**	239		

2 Fijación del frente H89/H121/H185/H249
Pieza: puede utilizarse a izquierda/derecha

Descripción	Artículo n°	UE		
Atornillar	**F136116276**	239		
Insertar a presión	**F136116271**	239		
Taco de expansión Ø 8 mm	**F136118019**	239		

3 Acoplamiento de encastre
Set: una pieza a izquierda/derecha, respectivamente

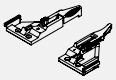

Descripción	Artículo n°	UE		
	F136107621	233		

4 Estabilizador del frente H185/H249
Pieza: puede utilizarse a izquierda/derecha

Descripción	Artículo n°	UE		
Enroscar	**F136135000**	239		
Insertar a presión Ø 8 mm	**F136118030**	239		
Insertar a presión Ø 10 mm	**F136118012**	239		

5 Tapa para lateral
Pieza: puede utilizarse a izquierda/derecha

	Descripción	Silver grey				Grafito				Snow white			
		Artículo n°	UE			Artículo n°	UE			Artículo n°	UE		
	Con logotipo de GRASS	**F136118066**	239			**F136118068**	239			**F136118070**	239		
	Sin logotipo	**F136118065**	239			**F136118067**	239			**F136118069**	239		

6 Clip con marca (opcional)
Pieza: puede utilizarse a izquierda/derecha

	Descripción	Silver grey				Grafito				Snow white			
		Artículo n°	UE			Artículo n°	UE			Artículo n°	UE		
	Con logotipo de GRASS (logotipo del cliente bajo pedido)	**F136118058**	239			**F136118059**	239			**F136118060**	239		

REFERENCIA A PÁGINAS

Laterales	11	Información técnica	42	Técnica de elaboración	80
Guías	26	Sensomatic	51	Herramientas de elaboración	84
Traseras de acero	40	Sistemas de organización	69	Código de embalaje	91

Cacerolero H185/H249	Set de conexión frente - fondo (opcional)

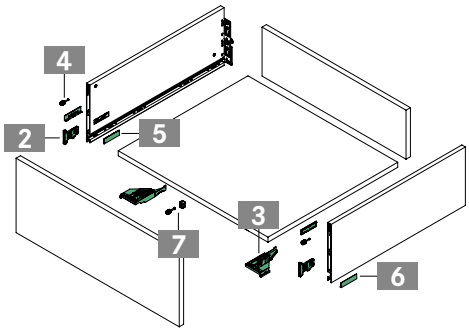

Son necesarios:
2 x 2
1 x 3
2 x 4
2 x 5

Opcional:
2 x 6
1 x 7

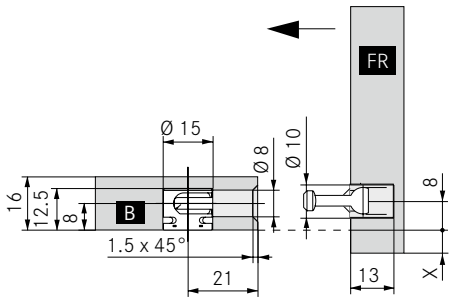

7 **Set de conexión frente - fondo para frentes de madera (opcional) Pieza**									
Descripción	Artículo n°	UE			Descripción	Artículo n°	UE		
Recomendado a partir de KB 600 mm	**F148**026**744**	107	223						

LEYENDA

B	Fondo
FR	Frente
KB	Ancho del módulo

DYNAPRO SOFT-CLOSE

Guía de extracción total 40/70 kg

- Características de deslizamiento excelentes
- Tecnología de guías completamente sincronizada
- Sistema de amortiguación Soft-close
- Máxima estabilidad del lateral
- Valores de inflexión muy reducidos
- Autodetención en progresión continua del cajón al deslizarse sobre la guía

Unidad de embalaje (UE):
204 = 5 unidades en caja de cartón
208 = 12 unidades en caja de cartón
210 = 15 unidades en caja de cartón
211 = 20 unidades en caja de cartón
533 = 200 unidades en PE en caja de cartón

INFORMACIÓN DE PEDIDO

1 Guía de extracción total Dynapro Soft-close Set: una pieza a izquierda/derecha, respectivamente

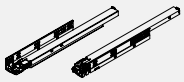

NL	40 kg			70 kg		
	Artículo n°	UE		Artículo n°	UE	
270	**F130**107**793**	204	211	–		
300	**F130**107**796**	204	211	–		
350	**F130**107**802**	204	211	–		
400	**F130**107**808**	204	211	–		
450	**F130**107**814**	204	210	**F130**107**832**	204	210
500	**F130**107**820**	204	210	**F130**107**838**	204	210
550	**F130**107**826**	204	210	**F130**107**844**	204	210
600	**F130**107**829**	204	208	**F130**107**850**	204	208
650	–			**F130**107**853**	204	208

Opcional: ajuste de profundidad Set: una pieza a izquierda/derecha, respectivamente

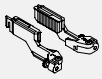

	Artículo n°	UE				
	F134101**313**	533				

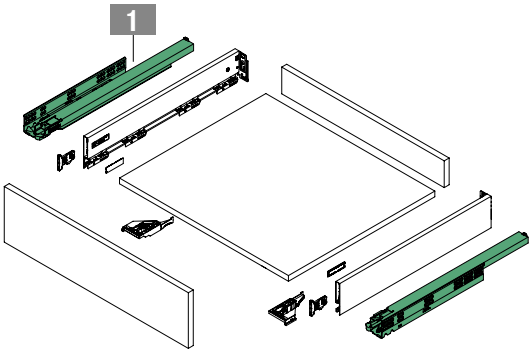

REFERENCIA A PÁGINAS

Laterales	11	Información técnica	42	Técnica de elaboración	80
Cubiertas interiores	32	Sensomatic	51	Herramientas de elaboración	84
Traseras de acero	40	Sistemas de organización	69	Código de embalaje	91

INDICACIONES DE PLANIFICACIÓN

Todas las medidas en milímetros

Medidas de montaje de la guía

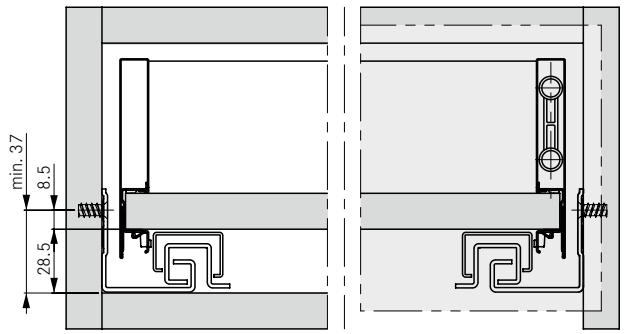

Posición de fijación del acoplamiento de encastre

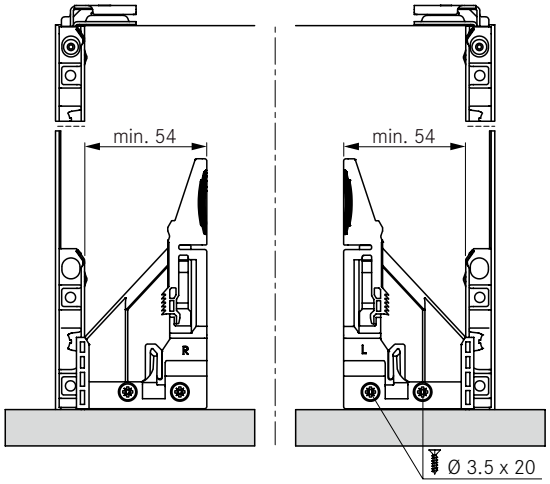

Posiciones de fijación para guía de extracción total

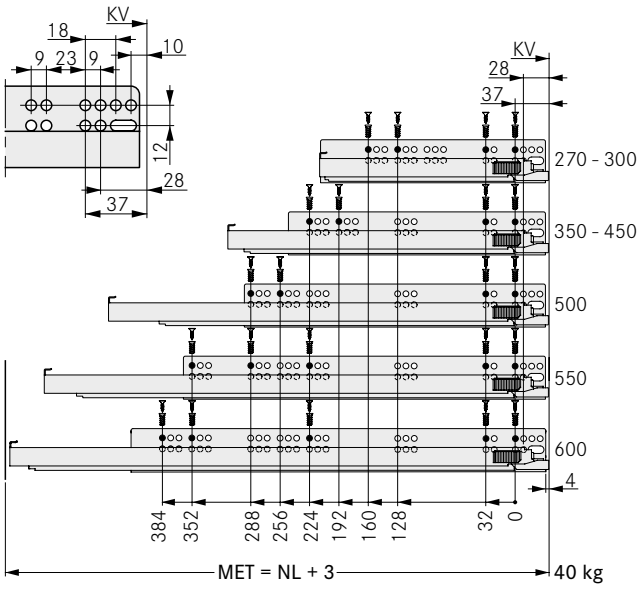

Tornillo euro Ø 6,3 x 14 mm
Tornillo para tableros de aglomerado Ø 4 x 16 mm
Cabeza de tornillo Ø 7 mm

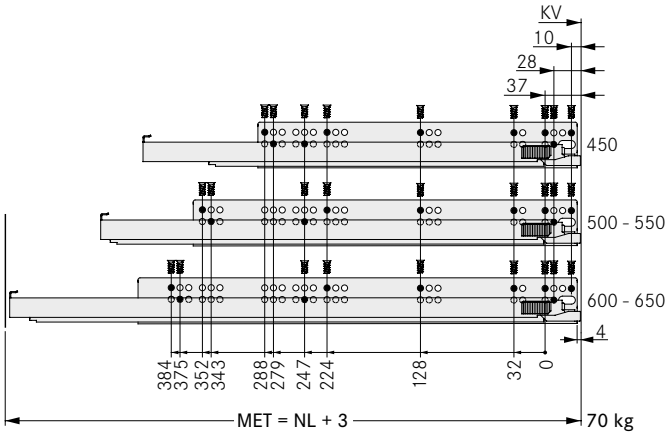

LEYENDA

KV	Canto frontal del módulo
MET	Profundidad de montaje mínima
NL	Longitud nominal

DYNAPRO TIPMATIC SOFT-CLOSE

Guía de extracción total 40/70 kg

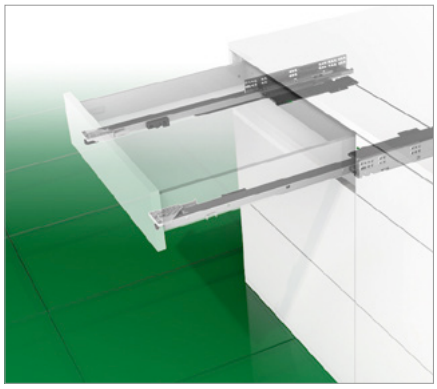

- Sistema de apertura mecánico para frentes sin tiradores
- Combina la función Tipmatic con la amortiguación Soft-close
- Montaje sin herramientas de la unidad Tipmatic Soft-close
- Puede utilizarse para guías de extracción total Dynapro Soft-close
- Una unidad para todas las longitudes nominales y clases de peso
- Ajuste de 3 niveles de la fuerza de extracción
- Área de activación de gran tamaño gracias a la barra de sincronización

Unidad de embalaje (UE):
204 = 5 unidades en caja de cartón
207 = 10 unidades en caja de cartón
208 = 12 unidades en caja de cartón
210 = 15 unidades en caja de cartón
211 = 20 unidades en caja de cartón
213 = 25 unidades en caja de cartón
223 = 100 unidades en caja de cartón
607 = 10 unidades en caja de cartón dentro de caja de cartón

INFORMACIÓN DE PEDIDO

1 Guía de extracción total Dynapro Soft-close Set: una pieza a izquierda/derecha, respectivamente

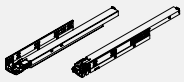

NL	40 kg			70 kg		
	Artículo n°	UE		Artículo n°	UE	
270	**F130**107**793**	204	211	–		
300	**F130**107**796**	204	211	–		
350	**F130**107**802**	204	211	–		
400	**F130**107**808**	204	211	–		
450	**F130**107**814**	204	210	**F130**107**832**	204	210
500	**F130**107**820**	204	210	**F130**107**838**	204	210
550	**F130**107**826**	204	210	**F130**107**844**	204	210
600	**F130**107**829**	204	208	**F130**107**850**	204	208
650	–			**F130**107**853**	204	208

2 Dynapro Tipmatic Soft-close Set: unidad y activador una pieza a izquierda/derecha, respectivamente

	Artículo n°	UE	
	F134109**323**	607	

3 Barra de sincronización Pieza: para cortar a medida

L	Artículo n°	UE	
952	**F134**109**410**	207	

Componentes individuales

Descripción	Artículo n°	UE	
Unidad Dynapro Tipmatic Soft-close Set: una pieza a izquierda/derecha, respectivamente	**F134**109**324**	213	
Activador Dynapro Tipmatic Soft-close Set: una pieza a izquierda/derecha, respectivamente	**F134**109**325**	223	

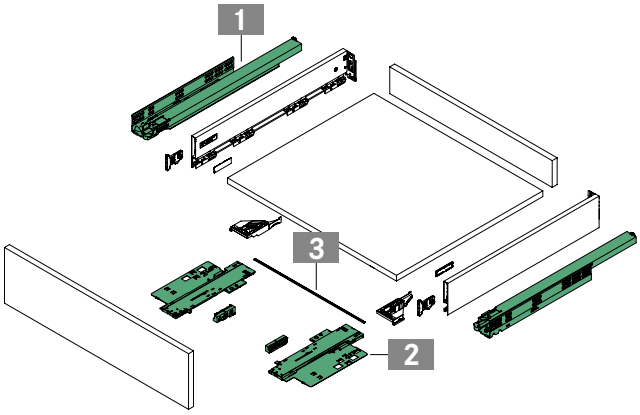

REFERENCIA A PÁGINAS

Laterales	11	Información técnica	42	Técnica de elaboración	80
Cubiertas interiores	32	Sensomatic	51	Herramientas de elaboración	84
Traseras de acero	40	Sistemas de organización	69	Código de embalaje	91

INDICACIONES DE PLANIFICACIÓN

Todas las medidas en milímetros

Medidas de montaje de la guía

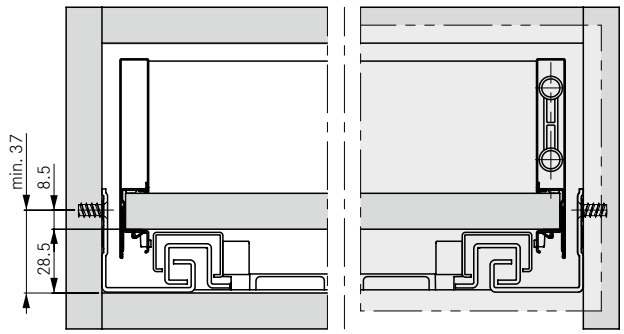

Posición de fijación del acoplamiento de encastre

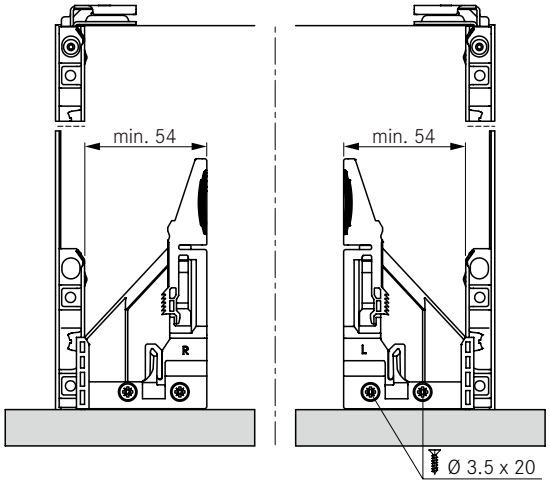

Posición de la barra de sincronización

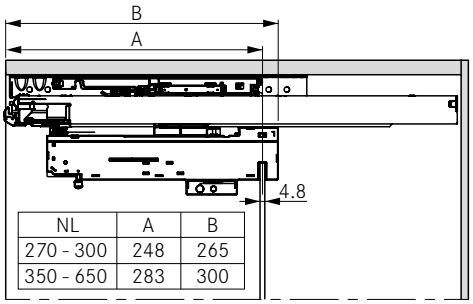

NL	A	B
270 - 300	248	265
350 - 650	283	300

Corte de la barra de sincronización

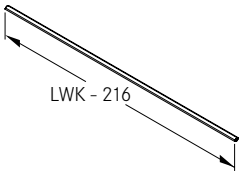

Rendija mínima del frente

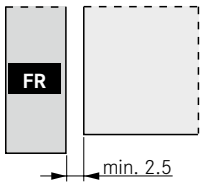

Posiciones de fijación para guía de extracción total

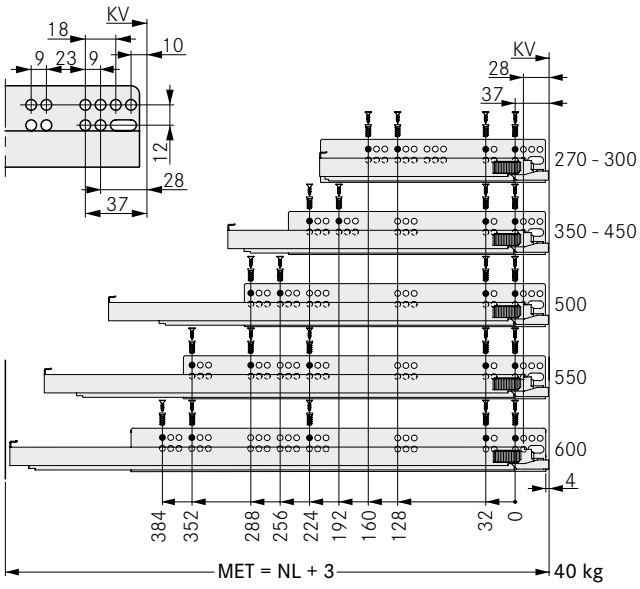

Tornillo euro Ø 6,3 x 14 mm
Tornillo para tableros de aglomerado Ø 4 x 16 mm
Cabeza de tornillo Ø 7 mm

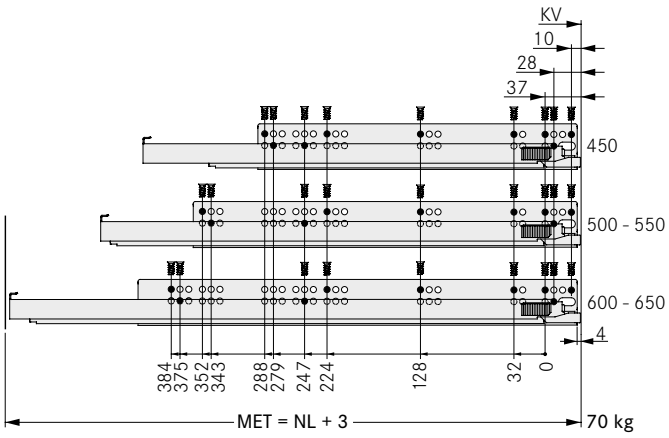

LEYENDA

FR	Frente
KV	Canto frontal del módulo
L	Longitud
MET	Profundidad de montaje mínima
NL	Longitud nominal

DYNAPRO TIPMATIC

Guía de extracción total 40/60 kg

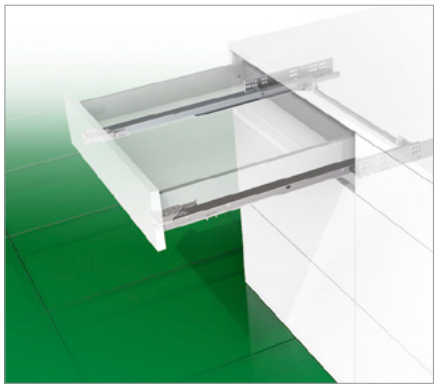

- Guía de extracción total Tipmatic para frentes sin tiradores
- Unidad de expulsión Tipmatic integrada en la guía
- Características de deslizamiento excelentes
- Tecnología de guías completamente sincronizada
- Máxima estabilidad del lateral
- Valores de inflexión muy reducidos

Unidad de embalaje (UE):
204 = 5 unidades en caja de cartón
207 = 10 unidades en caja de cartón
210 = 15 unidades en caja de cartón
211 = 20 unidades en caja de cartón
212 = 24 unidades en caja de cartón
233 = 200 unidades en caja de cartón
517 = 50 unidades en PE en caja de cartón

INFORMACIÓN DE PEDIDO

1 Guía de extracción total Dynapro Tipmatic
Set: una pieza a izquierda/derecha, respectivamente

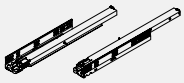

NL	40 kg			60 kg		
	Artículo n°	UE		Artículo n°	UE	
270	**F130117459**	204	211	–		
300	**F130117460**	204	211	–		
350	**F130117462**	204	211	–		
400	**F130117463**	204	211	–		
450	**F130117465**	204	210	**F130117470**	204	210
500	**F130117467**	204	210	**F130117471**	204	210
550	**F130117468**	204	210	**F130117472**	204	210
600	–			**F130116941**	204	
650	–			**F130117474**	204	

2 Unidad de sincronización
Set: módulo de sincronización y palanca de sincronización una pieza a izquierda/derecha, respectivamente

	40 kg			60 kg		
	Artículo n°	UE		Artículo n°	UE	
	F134117475	517		**F134117476**	517	

3 Barra de sincronización
Pieza: para cortar a medida

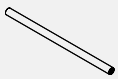

L	Artículo n°	UE				
981	**F134116947**	207	211			

Componentes individuales

Descripción	Artículo n°	UE	
Módulo de sincronización, 40 kg Set: una pieza a izquierda/derecha, respectivamente	**F134117114**	212	
Módulo de sincronización, 60 kg Set: una pieza a izquierda/derecha, respectivamente	**F134117115**	212	
Palanca de sincronización Pieza: puede utilizarse a izquierda/derecha	**F134125079**	233	

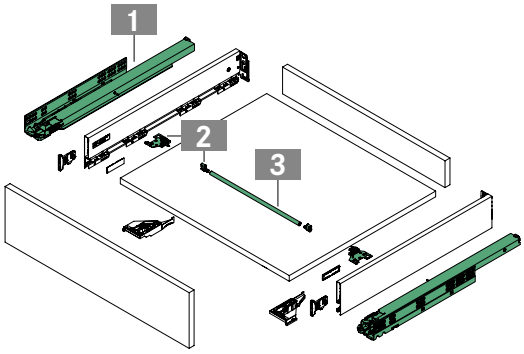

REFERENCIA A PÁGINAS

Laterales	11	Información técnica	42	Técnica de elaboración	80
Cubiertas interiores	32	Sensomatic	51	Herramientas de elaboración	84
Traseras de acero	40	Sistemas de organización	69	Código de embalaje	91

INDICACIONES DE PLANIFICACIÓN

Todas las medidas en milímetros

Medidas de montaje de la guía

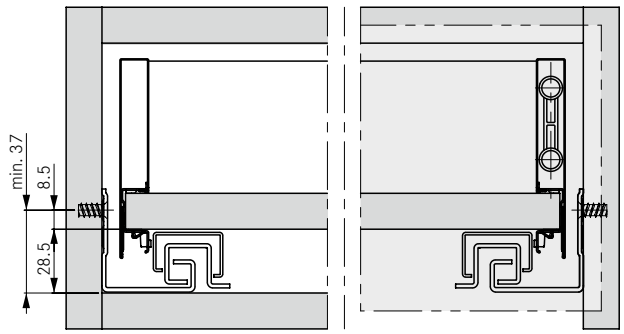

Posición de fijación del acoplamiento de encastre

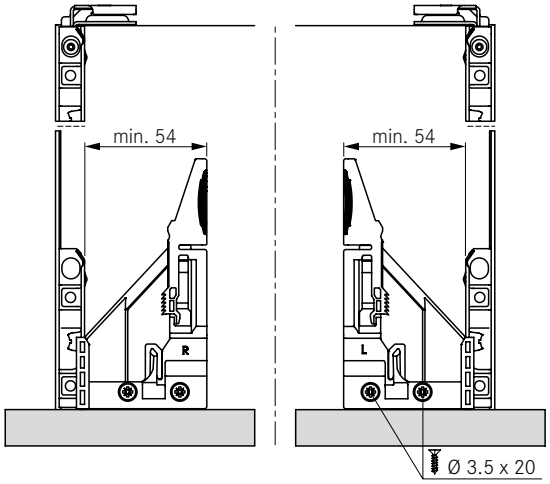

Posición de la barra de sincronización

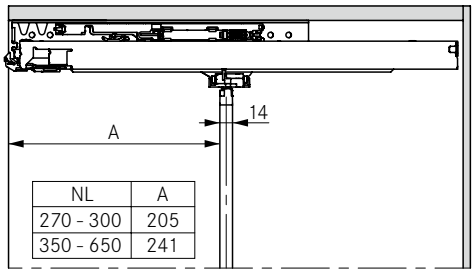

NL	A
270 - 300	205
350 - 650	241

Corte de la barra de sincronización

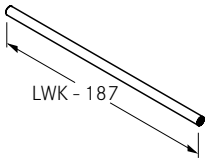

Posiciones de fijación para guía de extracción total

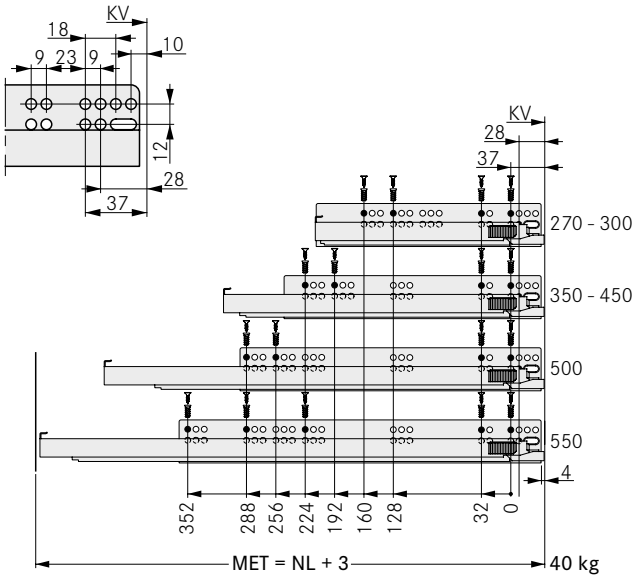

Tornillo euro Ø 6,3 x 14 mm
Tornillo para tableros de aglomerado Ø 4 x 16 mm
Cabeza de tornillo Ø 7 mm

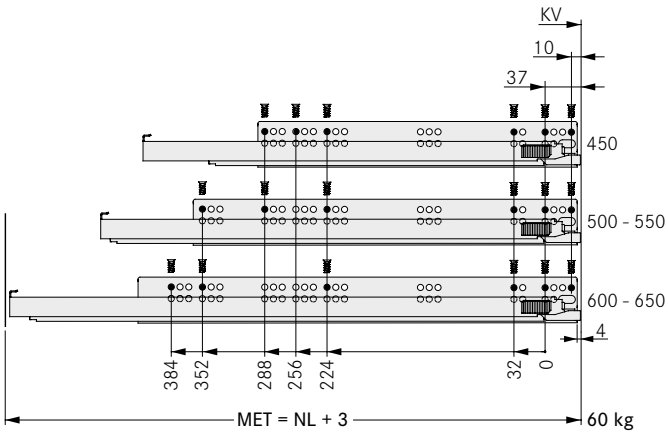

LEYENDA

KV	Canto frontal del módulo
L	Longitud
LWK	Ancho interior del módulo
MET	Profundidad de montaje mínima
NL	Longitud nominal

VIONARO

Cubierta interior para cajón interior H89

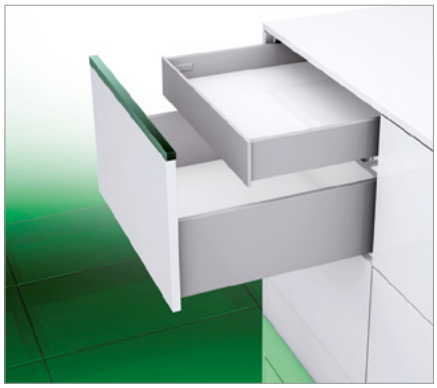

- Perfil del frente de aluminio de diferentes colores
- Aspecto noble gracias a los laterales interiores y exteriores lisos
- También para cortar a medida (desde la página 36)

Unidad de embalaje (UE):
207 = 10 unidades en caja de cartón
211 = 20 unidades en caja de cartón

Advertencias:

- Recomendado para set de conexión frente - fondo a partir de KB 600 mm (véase la página 39)

INFORMACIÓN DE PEDIDO

1 Cubierta interior para cajón interior H89, S16 y S18
Set: cubierta interior con tapas premontadas y orificios de fijación pretaladrados

S16*	Silver grey			Grafito			Snow white		
KB	Artículo n°	UE		Artículo n°	UE		Artículo n°	UE	
300	F136122602	211		F136120502	211		F136120552	211	
350	F136122603	211		F136120503	211		F136120553	211	
400	F136122605	211		F136120505	211		F136120555	211	
450	F136122607	211		F136120507	211		F136120557	211	
500	F136122609	211		F136120509	211		F136120559	211	
550	F136122611	211		F136120511	211		F136120561	211	
600	F136122613	211		F136120513	211		F136120563	211	
800	F136122615	211		F136120515	211		F136120565	211	
900	F136122616	211		F136120516	211		F136120566	211	
1000	F136122617		207	F136120517		207	F136120567		207
1200	F136122618		207	F136120518		207	F136120568		207

S18*	Silver grey			Grafito			Snow white		
KB	Artículo n°	UE		Artículo n°	UE		Artículo n°	UE	
300	F136123152	211		F136123552	211		F136123652	211	
350	F136123153	211		F136123553	211		F136123653	211	
400	F136123155	211		F136123555	211		F136123655	211	
450	F136123157	211		F136123557	211		F136123657	211	
500	F136123159	211		F136123559	211		F136123659	211	
550	F136123161	211		F136123561	211		F136123661	211	
600	F136123163	211		F136123563	211		F136123663	211	
800	F136123165	211		F136123565	211		F136123665	211	
900	F136123166	211		F136123566	211		F136123666	211	
1000	F136123167		207	F136123567		207	F136123667		207
1200	F136123168		207	F136123568		207	F136123668		207

* bajo pedido

2 Laterales Vionaro H89 véase la página 16

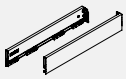

3 Componentes individuales véase la página 38

Guías Dynapro a partir de la página 26

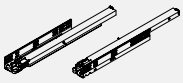

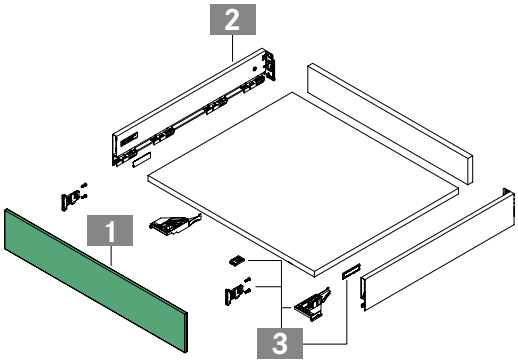

REFERENCIA A PÁGINAS

Laterales	11	Traseras de acero	40	Sistemas de organización	69
Guías	26	Información técnica	42	Técnica de elaboración	80
Componentes individuales	38	Sensomatic	51	Herramientas de elaboración	84

INDICACIONES DE PLANIFICACIÓN

Todas las medidas en milímetros

Medidas de montaje del frente

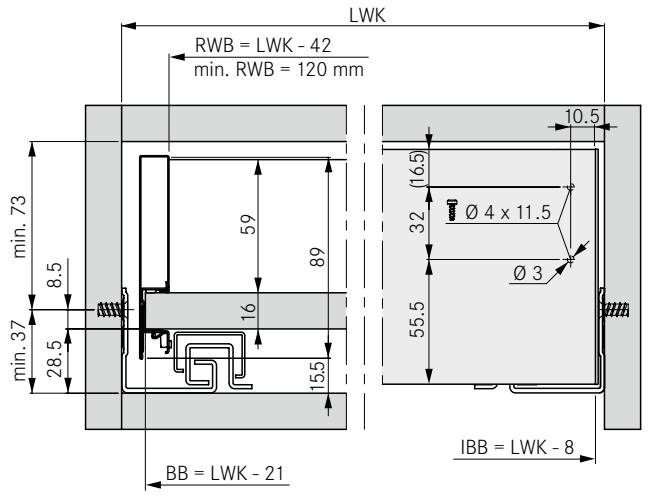

Cubierta interior H89

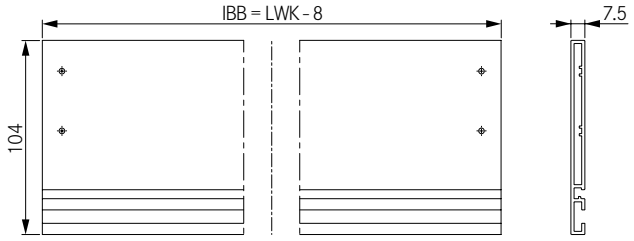

Profundidad de montaje mínima

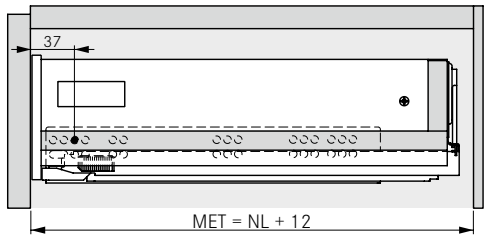

Atornillado para trasera (KB ≥ 275)

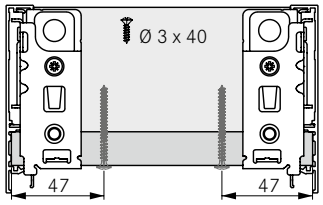

Atornillado para trasera (KB ≥ 600)

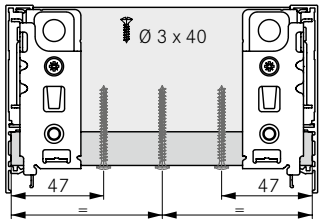

Posiciones de fijación para guía de extracción total

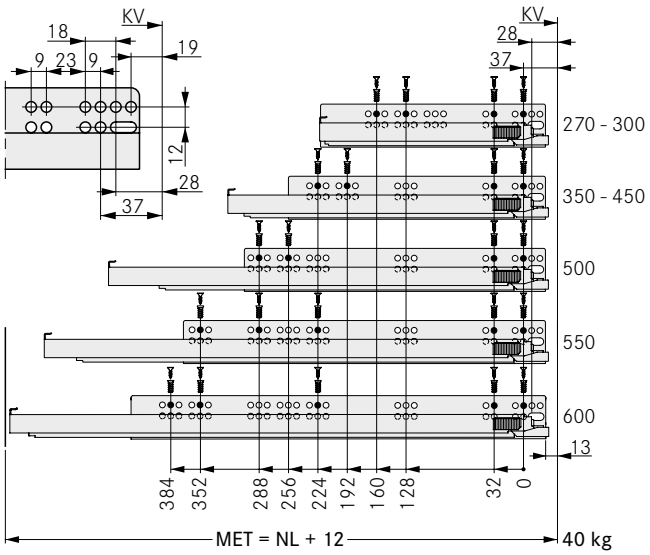

Tornillo euro Ø 6,3 x 14 mm

Tornillo para tableros de aglomerado Ø 4 x 16 mm

Cabeza de tornillo Ø 7 mm

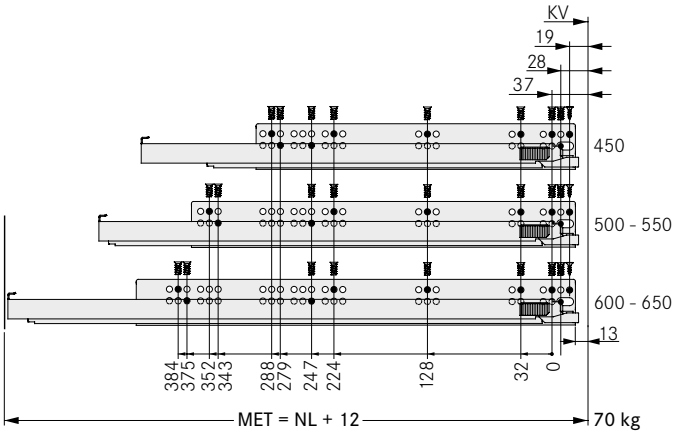

LEYENDA

BB	Ancho del fondo	LWK	Ancho interior del módulo		
IBB	Ancho del perfil de la cubierta interior	MET	Profundidad de montaje mínima		
KB	Ancho del módulo	NL	Longitud nominal		
KV	Canto frontal del módulo	RWB	Ancho de trasera		

VIONARO

Cubierta interior para cajón interior H185

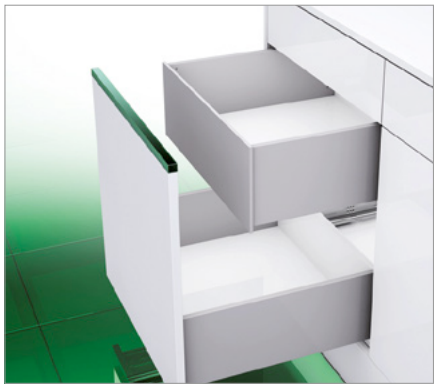

- Perfil del frente de aluminio de diferentes colores
- Aspecto noble gracias a los laterales interiores y exteriores lisos
- También para cortar a medida (desde la página 36)

Unidad de embalaje (UE):
207 = 10 unidades en caja de cartón

Advertencias:
- Recomendado para set de conexión frente - fondo a partir de KB 600 mm (véase la página 39)

INFORMACIÓN DE PEDIDO

1 Cubierta interior para cajón interior H185, S16 y S18
Set: cubierta interior con tapas premontadas y orificios de fijación pretaladrados

S16*	Silver grey		Grafito		Snow white	
KB	Artículo n°	UE	Artículo n°	UE	Artículo n°	UE
300	F136122652	207	F136120521	207	F136120572	207
350	F136122653	207	F136120522	207	F136120573	207
400	F136122655	207	F136120524	207	F136120575	207
450	F136122657	207	F136120526	207	F136120577	207
500	F136122659	207	F136120528	207	F136120579	207
550	F136122661	207	F136120530	207	F136120581	207
600	F136122663	207	F136120532	207	F136120583	207
800	F136122665	207	F136120534	207	F136120585	207
900	F136122666	207	F136120535	207	F136120586	207
1000	F136122667	207	F136120536	207	F136120587	207
1200	F136122668	207	F136120537	207	F136120588	207

S18*	Silver grey		Grafito		Snow white	
KB	Artículo n°	UE	Artículo n°	UE	Artículo n°	UE
300	F136123202	207	F136123602	207	F136123702	207
350	F136123203	207	F136123603	207	F136123703	207
400	F136123205	207	F136123605	207	F136123705	207
450	F136123207	207	F136123607	207	F136123707	207
500	F136123209	207	F136123609	207	F136123709	207
550	F136123211	207	F136123611	207	F136123711	207
600	F136123213	207	F136123613	207	F136123713	207
800	F136123215	207	F136123615	207	F136123715	207
900	F136123216	207	F136123616	207	F136123716	207
1000	F136123217	207	F136123617	207	F136123717	207
1200	F136123218	207	F136123618	207	F136123718	207

* bajo pedido

2 Laterales Vionaro H185 véase la página 20

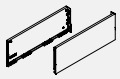

3 Componentes individuales véase la página 38

Guías Dynapro a partir de la página 26

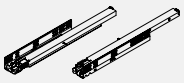

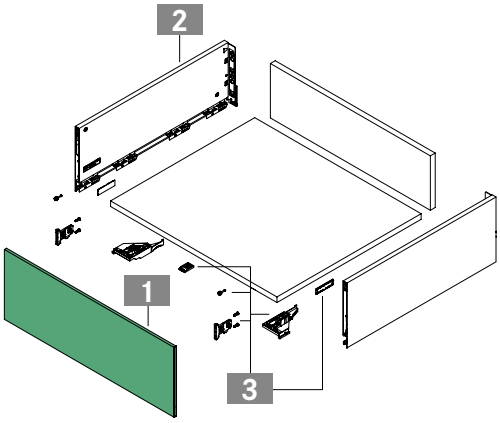

REFERENCIA A PÁGINAS

Laterales	11	Traseras de acero	40	Sistemas de organización	69
Guías	26	Información técnica	42	Técnica de elaboración	80
Componentes individuales	38	Sensomatic	51	Herramientas de elaboración	84

INDICACIONES DE PLANIFICACIÓN

Todas las medidas en milímetros

Medidas de montaje del frente

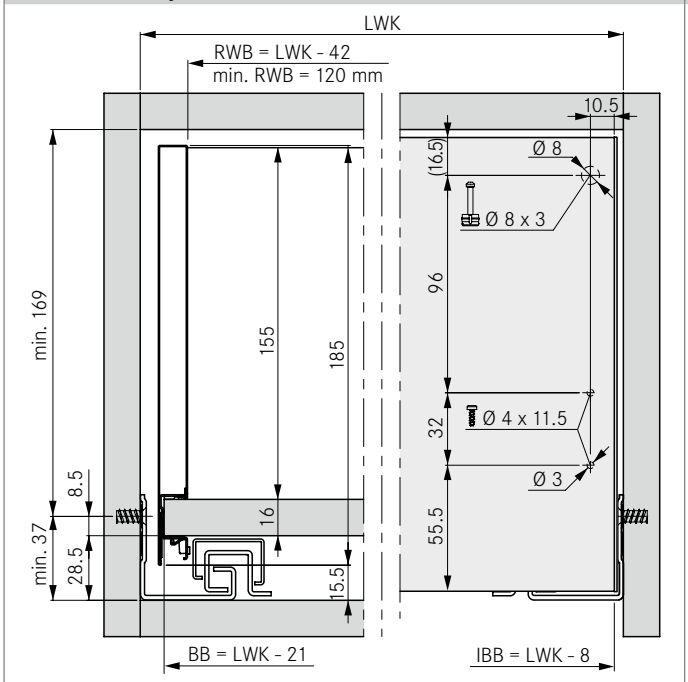

Cubierta interior H185

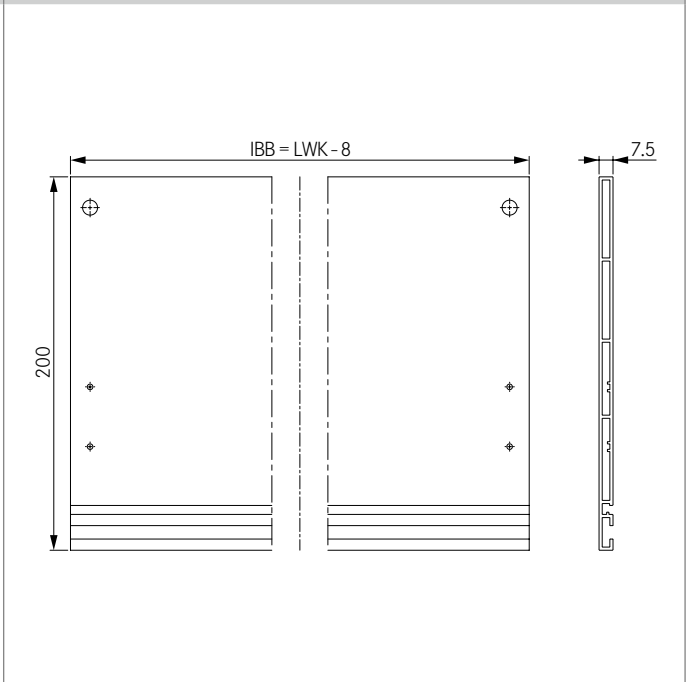

Profundidad de montaje mínima

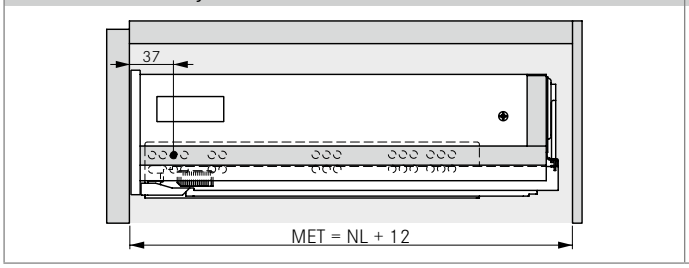

Atornillado para trasera (KB ≥ 275)

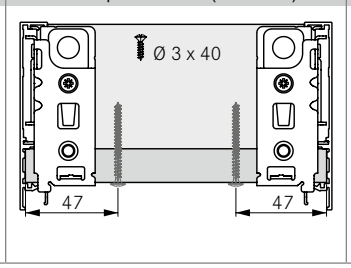

Atornillado para trasera (KB ≥ 600)

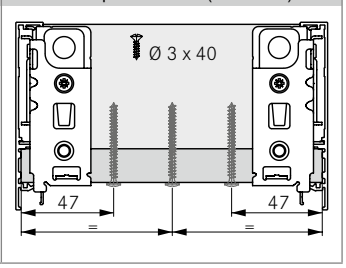

Posiciones de fijación para guía de extracción total

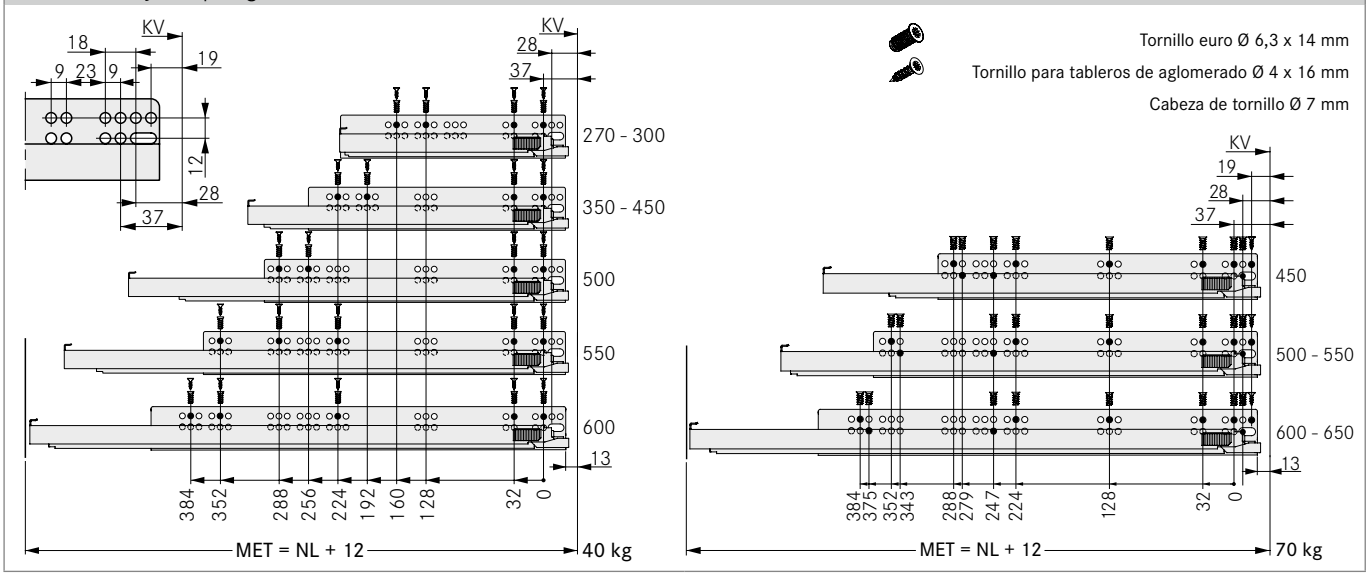

LEYENDA

BB	Ancho del fondo	LWK	Ancho interior del módulo	
IBB	Ancho del perfil de la cubierta interior	MET	Profundidad de montaje mínima	
KB	Ancho del módulo	NL	Longitud nominal	
KV	Canto frontal del módulo	RWB	Ancho de trasera	

VIONARO

Cubierta interior para cortar a medida – Embalaje del set

Cubierta interior para cajón interior H89	Cubierta interior para cajón interior H121
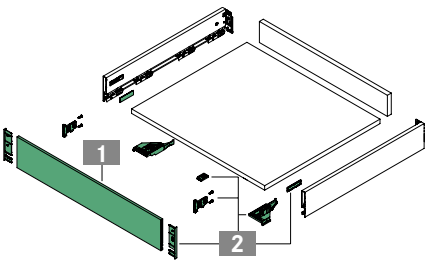	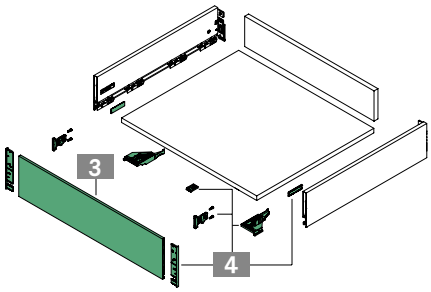
Son necesarios: 1 x 1 1 x 2	**Son necesarios:** 1 x 3 1 x 4

INFORMACIÓN DE PEDIDO

1 **Cubierta interior para cajón interior H89**
Pieza: para cortar a medida incl. plantilla de taladro de cartón

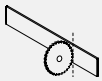

L	Silver grey				Grafito				Snow white			
	Artículo n°	UE			Artículo n°	UE			Artículo n°	UE		
1160	**F136122619**	507			**F136120538**	507			**F136120569**	507		

2 **Accesorios Vionaro para cajón interior H89**
Set: tapas para cubierta interior (2), tapas para lateral (2), set de conexión frente - fondo (1), fijaciones del frente (2), acoplamientos de encastre (2) y tornillos especiales (4)

	Descripción	Silver grey				Grafito				Snow white			
		Artículo n°	UE			Artículo n°	UE			Artículo n°	UE		
	Atornillar	**F136100277**	517			**F136100278**	517			**F136100279**	517		

3 **Cubierta interior para cajón interior H121**
Pieza: para cortar a medida incl. plantilla de taladro de cartón

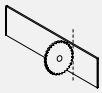

L	Silver grey				Grafito				Snow white			
	Artículo n°	UE			Artículo n°	UE			Artículo n°	UE		
1160	**F136107484**	507			**F136107485**	507			**F136107486**	507		

4 **Accesorios Vionaro para cajón interior H121**
Set: tapas para cubierta interior (2), tapas para lateral (2), set de conexión frente - fondo (1), fijaciones del frente (2), acoplamientos de encastre (2) y tornillos especiales (4)

	Descripción	Silver grey				Grafito				Snow white			
		Artículo n°	UE			Artículo n°	UE			Artículo n°	UE		
	Atornillar	**F136107488**	517			**F136107489**	517			**F136107490**	517		

REFERENCIA A PÁGINAS

Laterales	11	Traseras de acero	40	Sistemas de organización	69
Guías	26	Información técnica	42	Técnica de elaboración	80
Componentes individuales	38	Sensomatic	51	Herramientas de elaboración	84

Cubierta interior para cacerolero interior H185

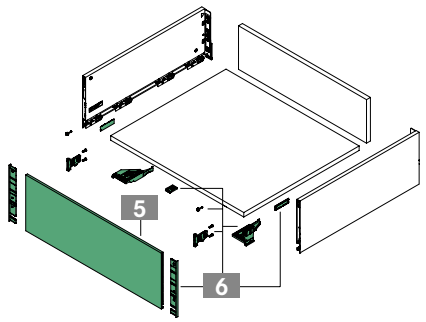

Son necesarios:
1 x 5
1 x 6

Cubierta interior H89 / H121 / H185

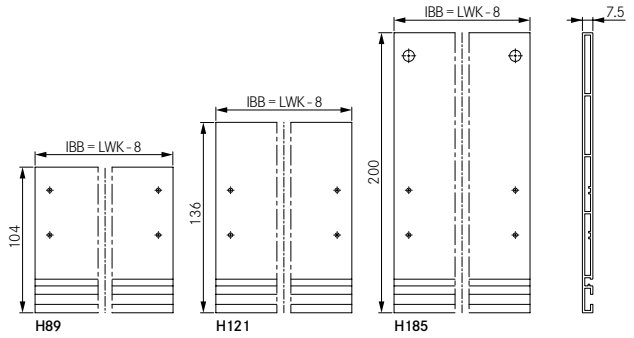

5 Cubierta interior para cacerolero interior H185
Pieza: para cortar a medida incl. plantilla de taladro de cartón

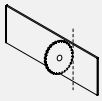

L	Silver grey		Grafito		Snow white	
	Artículo n°	UE	Artículo n°	UE	Artículo n°	UE
1160	**F136**122**669**	507	**F136**120**539**	507	**F136**120**589**	507

6 Accesorios Vionaro para cacerolero interior H185
Set: tapas para cubierta interior (2), tapas para lateral (2), set de conexión frente - fondo (1), fijaciones del frente (2), estabilizadores del frente (2), acoplamientos de encastre (2) y tornillos especiales (4)

	Descripción	Silver grey		Grafito		Snow white	
		Artículo n°	UE	Artículo n°	UE	Artículo n°	UE
	Atornillar	**F136**100**318**	517	**F136**100**319**	517	**F136**100**320**	517

LEYENDA

H	Altura
IBB	Ancho del perfil de la cubierta interior
L	Longitud
LWK	Ancho interior del módulo

VIONARO

Cubierta interior para cortar a medida

Cubierta interior para cajón interior H89

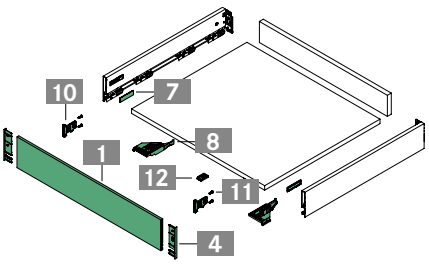

Son necesarios:
1 x 1
2 x 4
2 x 7
1 x 8
2 x 10
4 x 11

Opcional:
1 x 12

Cubierta interior para cajón interior H121

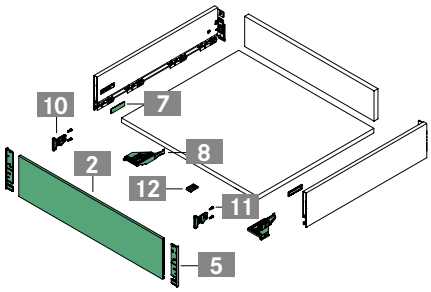

Son necesarios:
1 x 2
2 x 5
2 x 7
1 x 8
2 x 10
4 x 11

Opcional:
1 x 12

INFORMACIÓN DE PEDIDO

1 Cubierta interior para cajón interior H89
Pieza: para cortar a medida incl. plantilla de taladro de cartón

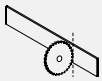

L	Silver grey		Grafito		Snow white	
	Artículo n°	UE	Artículo n°	UE	Artículo n°	UE
1160	**F136122619**	507	**F136120538**	507	**F136120569**	507

2 Cubierta interior para cajón interior H121
Pieza: para cortar a medida incl. plantilla de taladro de cartón

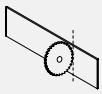

L	Silver grey		Grafito		Snow white	
	Artículo n°	UE	Artículo n°	UE	Artículo n°	UE
1160	**F136107484**	507	**F136107485**	507	**F136107486**	507

3 Cubierta interior para cacerolero interior H185
Pieza: para cortar a medida incl. plantilla de taladro de cartón

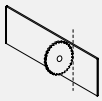

L	Silver grey		Grafito		Snow white	
	Artículo n°	UE	Artículo n°	UE	Artículo n°	UE
1160	**F136122669**	507	**F136120539**	507	**F136120589**	507

4 Tapa para cubierta interior H89
Pieza: puede utilizarse a izquierda/derecha

H	Silver grey		Grafito		Snow white	
	Artículo n°	UE	Artículo n°	UE	Artículo n°	UE
H89	**F136107652**	233	**F136107654**	233	**F136107662**	233

5 Tapa para cubierta interior H121
Pieza: puede utilizarse a izquierda/derecha

H	Silver grey		Grafito		Snow white	
	Artículo n°	UE	Artículo n°	UE	Artículo n°	UE
H121	**F136107492**	233	**F136107493**	233	**F136107494**	233

REFERENCIA A PÁGINAS

Laterales	11	Traseras de acero	40	Sistemas de organización	69
Guías	26	Información técnica	42	Técnica de elaboración	80
Embalaje del set	36	Sensomatic	51	Herramientas de elaboración	84

Cubierta interior para cacerolero interior H185

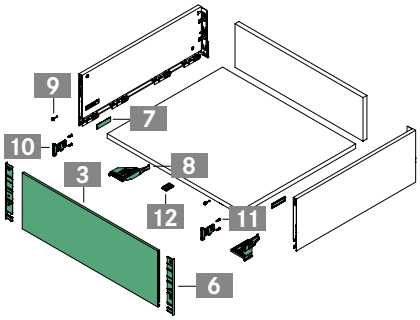

Son necesarios:
1 x 3
2 x 6
2 x 7
1 x 8
2 x 9
2 x 10
4 x 11

Opcional:
1 x 12

Perfil frontal H89 / H121 / H185

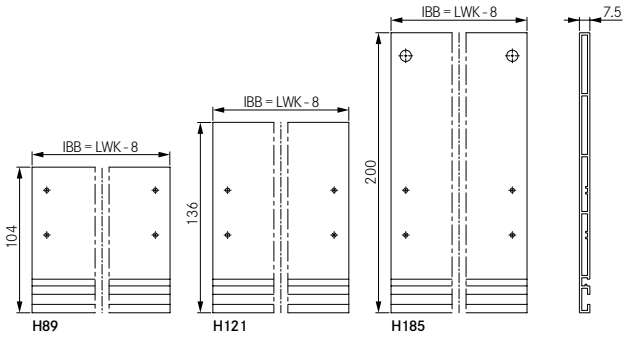

6 Tapa para cubierta interior H185
Pieza: puede utilizarse a izquierda/derecha

H	Silver grey				Grafito				Snow white			
	Artículo n°	UE			Artículo n°	UE			Artículo n°	UE		
H185	**F136107653**	233			**F136107655**	233			**F136107663**	233		

7 Tapa para lateral
Pieza: puede utilizarse a izquierda/derecha

	Descripción	Silver grey				Grafito				Snow white			
		Artículo n°	UE			Artículo n°	UE			Artículo n°	UE		
	Con logotipo de GRASS	**F136118066**	239			**F136118068**	239			**F136118070**	239		
	Sin logotipo	**F136118065**	239			**F136118067**	239			**F136118069**	239		

8 Acoplamiento de encastre
Set: una pieza a izquierda/derecha, respectivamente

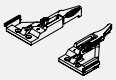

Descripción	Artículo n°	UE		
	F136107621	233		

9 Estabilizador del frente
Pieza: puede utilizarse a izquierda/derecha

Descripción	Artículo n°	UE		
Insertar a presión	**F136118024**	233		

10 Fijación del frente
Pieza: puede utilizarse a izquierda/derecha

Descripción	Artículo n°	UE		
Atornillar	**F136116276**	239		

11 Tornillos especiales
Pieza

Descripción	Artículo n°	UE		
	F136118028	247		

12 Set de conexión frente - fondo
Pieza

Descripción	Artículo n°	UE		
Recomendado a partir de KB 600 mm	**F136118025**	123		

LEYENDA

H	Altura
IBB	Ancho del perfil de la cubierta interior
KB	Ancho del módulo
L	Longitud
LWK	Ancho interior del módulo

VIONARO
Traseras de acero

Unidad de embalaje (UE):
207 = 10 unidades en caja de cartón
209 = 14 unidades en caja de cartón
211 = 20 unidades en caja de cartón
216 = 40 unidades en caja de cartón

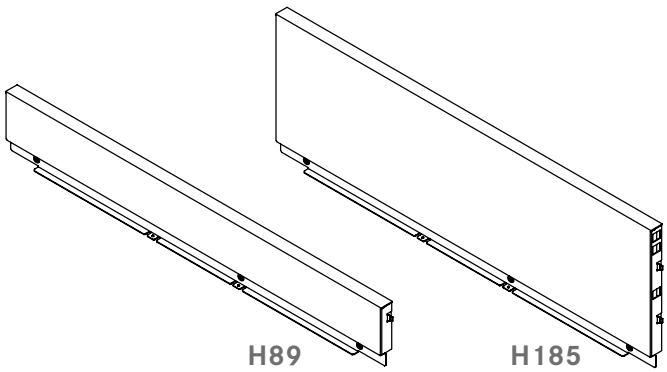

INFORMACIÓN DE PEDIDO

1 **Trasera de acero S16**

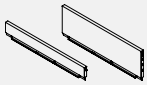

H89*	Silver grey				Grafito				Snow white			
KB	Artículo n°	UE			Artículo n°	UE			Artículo n°	UE		
300	**F136**135**261**	216			**F136**135**234**	216			**F136**135**290**	216		
400	**F136**135**262**	216			**F136**135**235**	216			**F136**135**291**	216		
450	**F136**135**263**	216			**F136**135**236**	216			**F136**135**292**	216		
500	**F136**135**264**	216			**F136**135**237**	216			**F136**135**293**	216		
600	**F136**135**265**	216			**F136**135**239**	216			**F136**135**294**	216		
700	**F136**135**266**		211		**F136**135**240**		211		**F136**135**295**		211	
800	**F136**135**267**		211		**F136**135**241**		211		**F136**135**296**		211	
900	**F136**135**268**		211		**F136**135**242**		211		**F136**135**297**		211	
1000	**F136**135**269**		211		**F136**135**243**		211		**F136**135**298**		211	
1200	**F136**135**271**		211		**F136**135**244**		211		**F136**135**299**		211	

H185*	Silver grey				Grafito				Snow white			
KB	Artículo n°	UE			Artículo n°	UE			Artículo n°	UE		
300	**F136**135**352**	211			**F136**135**325**	211			**F136**135**383**	211		
400	**F136**135**353**	211			**F136**135**326**	211			**F136**135**384**	211		
450	**F136**135**354**	211			**F136**135**327**	211			**F136**135**385**	211		
500	**F136**135**355**	211			**F136**135**328**	211			**F136**135**386**	211		
600	**F136**135**356**	211			**F136**135**330**	211			**F136**135**387**	211		
700	**F136**135**357**		209		**F136**135**331**		209		**F136**135**388**	209		
800	**F136**135**358**		209		**F136**135**332**		209		**F136**135**389**		209	
900	**F136**135**359**		209		**F136**135**333**		209		**F136**135**390**		209	
1000	**F136**135**360**			207	**F136**135**334**			207	**F136**135**391**			207
1200	**F136**135**362**			207	**F136**135**335**			207	**F136**135**392**			207

* bajo pedido

REFERENCIA A PÁGINAS

Laterales	11	Información técnica	42	Técnica de elaboración	80
Guías	26	Sensomatic	51	Herramientas de elaboración	84
Cubiertas interiores	32	Sistemas de organización	69	Código de embalaje	91

INDICACIONES DE PLANIFICACIÓN

Todas las medidas en milímetros

Medidas de montaje	Corte del fondo

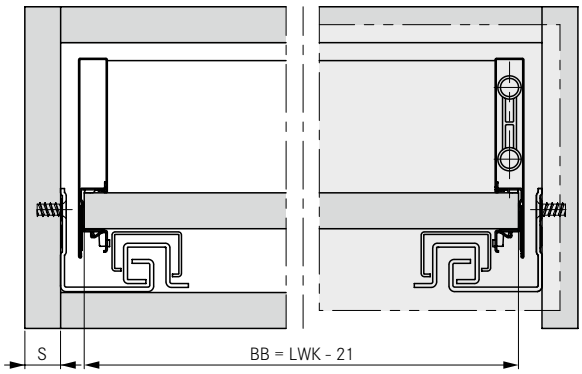

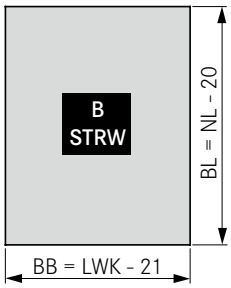

Aviso:
Por favor, tenga en cuenta que el corte del fondo debe ser 9 mm más corto para las traseras de acero que para las traseras de madera. Por favor, consulte para ello el gráfico adjunto.

2 Trasera de acero S18

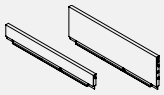

H89*	Silver grey				Grafito				Snow white			
KB	Artículo n°	UE			Artículo n°	UE			Artículo n°	UE		
450	**F136**135**283**	216			**F136**135**246**	216			**F136**135**300**	216		
600	**F136**135**285**	216			**F136**135**247**	216			**F136**135**301**	216		
800	**F136**135**286**		211		**F136**135**248**		211		**F136**135**302**		211	
900	**F136**135**287**		211		**F136**135**249**		211		**F136**135**303**		211	
1200	**F136**135**289**		211		**F136**135**250**		211		**F136**135**304**		211	

H185*	Silver grey				Grafito				Snow white			
KB	Artículo n°	UE			Artículo n°	UE			Artículo n°	UE		
450	**F136**135**374**	211			**F136**135**337**	211			**F136**135**393**	211		
600	**F136**135**377**	211			**F136**135**338**	211			**F136**135**394**	211		
800	**F136**135**379**		209		**F136**135**339**		209		**F136**135**395**		209	
900	**F136**135**380**		209		**F136**135**340**		209		**F136**135**396**		209	
1200	**F136**135**382**			207	**F136**135**341**			207	**F136**135**397**			207

* bajo pedido

LEYENDA

B	Fondo	NL	Longitud nominal	
BB	Ancho del fondo	S	Lateral del módulo	
BL	Longitud del fondo	LWK	Ancho interior del módulo	
KB	Ancho del módulo	STRW	Trasera de acero	

MONTAJE/DESMONTAJE

Inserción del cajón

Colocar el cajón sobre las guías extraídas.
Introducir el cajón completamente.
¡El cajón se bloquea automáticamente!

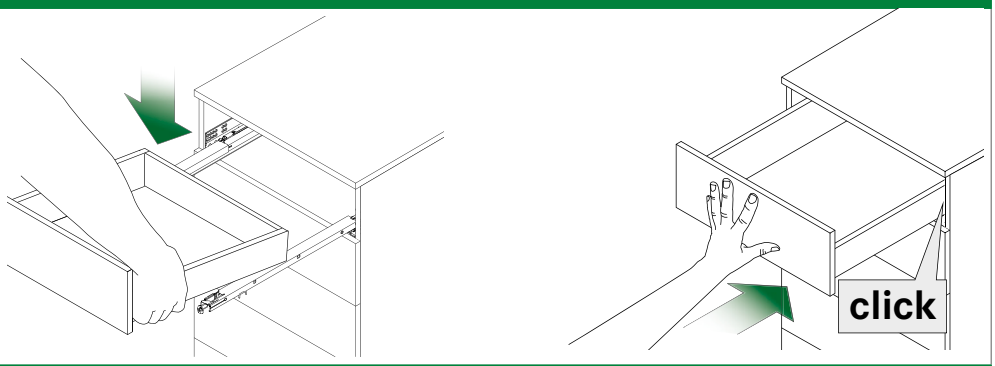

Extracción del cajón

Sacar el cajón, accionar la palanca del acoplamiento de encastre a ambos lados y extraer el cajón de la guía hacia delante.

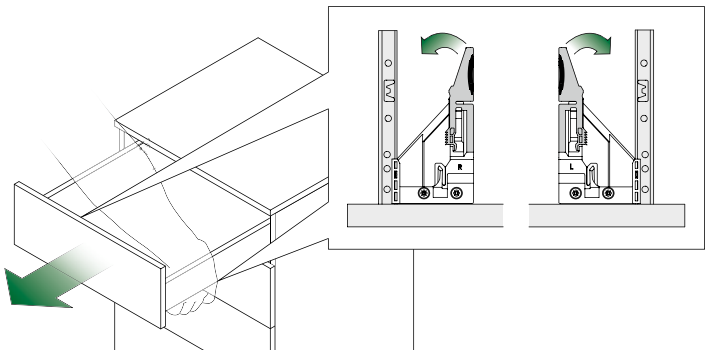

Montaje de la cubierta frontal

Introducir la fijación del frente en los laterales. La cubierta frontal se encastra automáticamente y se fija.

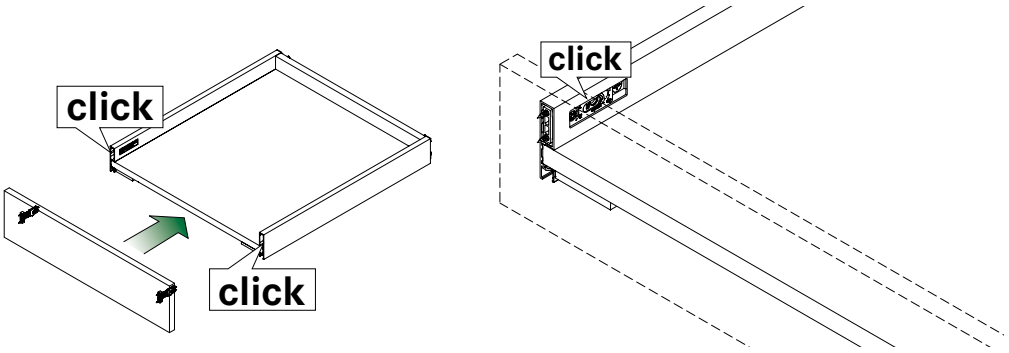

Desmontaje de la cubierta frontal

Soltar con un destornillador Pozidriv Nr. 2.

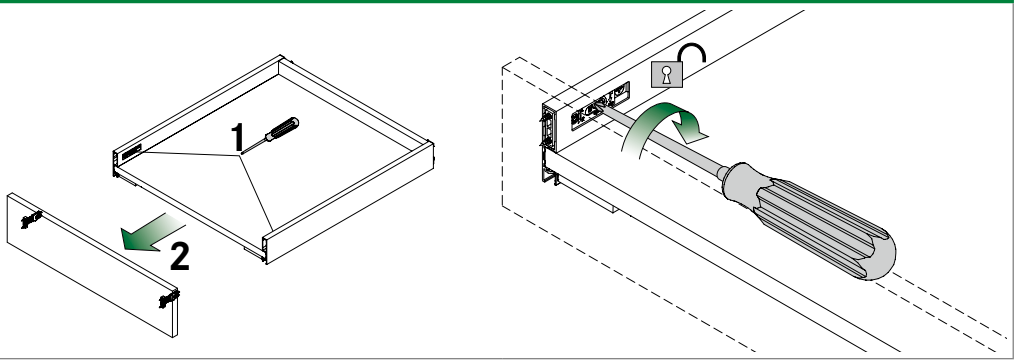

REFERENCIA A PÁGINAS

Laterales	11	Traseras de acero	40	Técnica de elaboración	80
Guías	26	Sensomatic	51	Herramientas de elaboración	84
Cubiertas interiores	32	Sistemas de organización	69	Código de embalaje	91

REGULACIONES

Regulación de altura por excéntrica (+2/-1 mm)

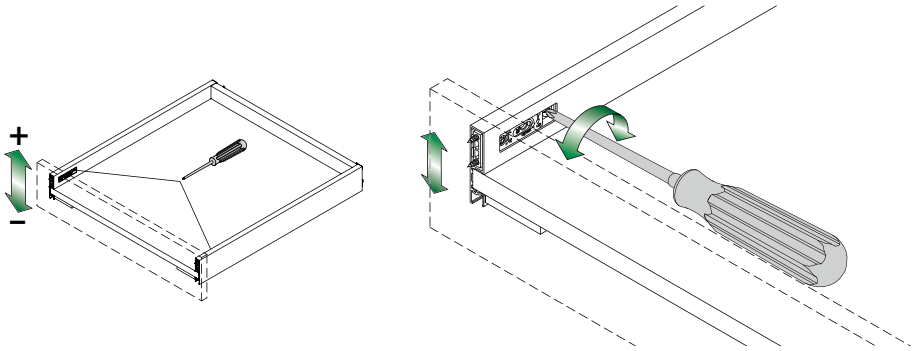

Regulación lateral (±1,5 mm)

Realizar a ambos lados.

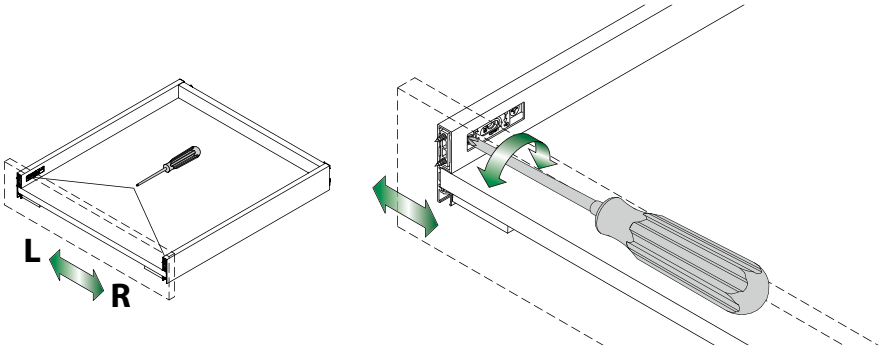

Regulación de inclinación del frente (+2/-1 mm)

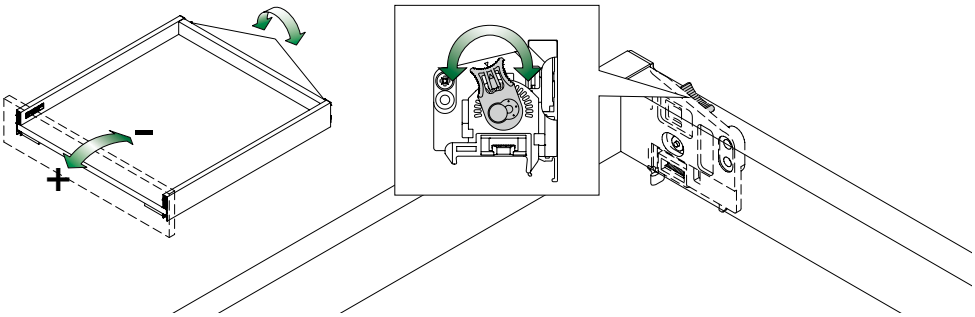

LEYENDA

MONTAJE/DESMONTAJE

Inserción del cajón

Colocar el cajón sobre las guías extraídas.
Introducir el cajón completamente.
¡El cajón se bloquea automáticamente!

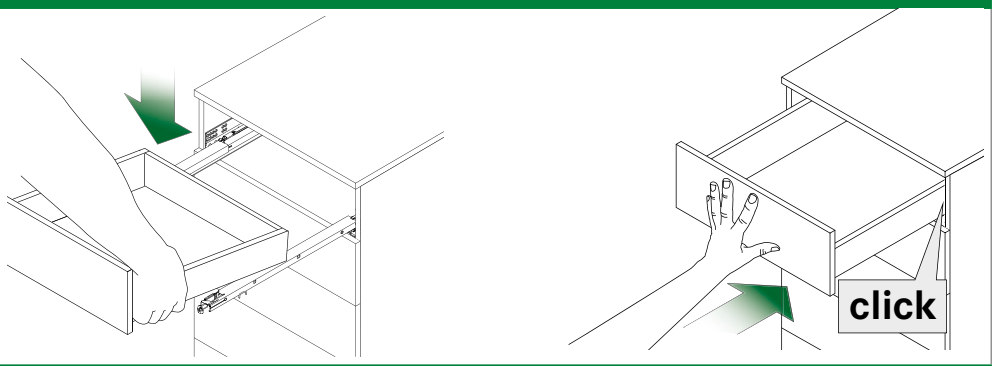

Extracción del cajón

Sacar el cajón, accionar la palanca del acoplamiento de encastre a ambos lados y extraer el cajón de la guía hacia delante.

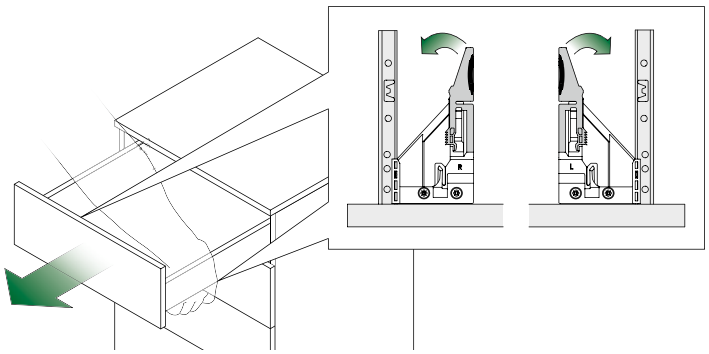

Montaje de la cubierta frontal

Introducir la fijación del frente en los laterales. La cubierta frontal se encastra automáticamente y se fija.

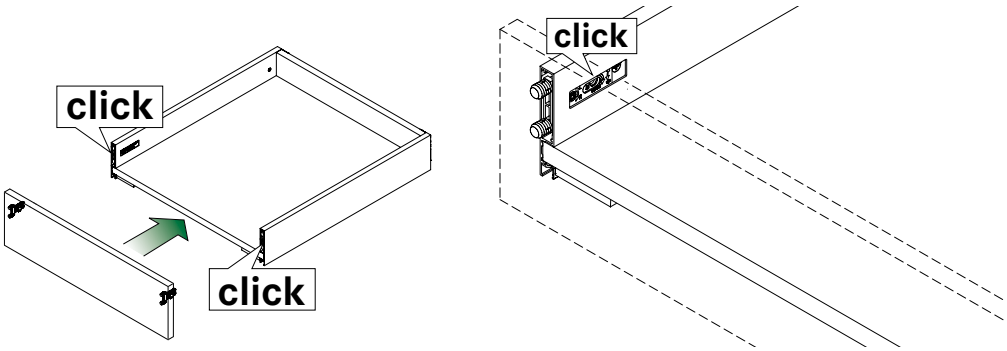

Desmontaje de la cubierta frontal

Soltar con un destornillador Pozidriv Nr. 2.

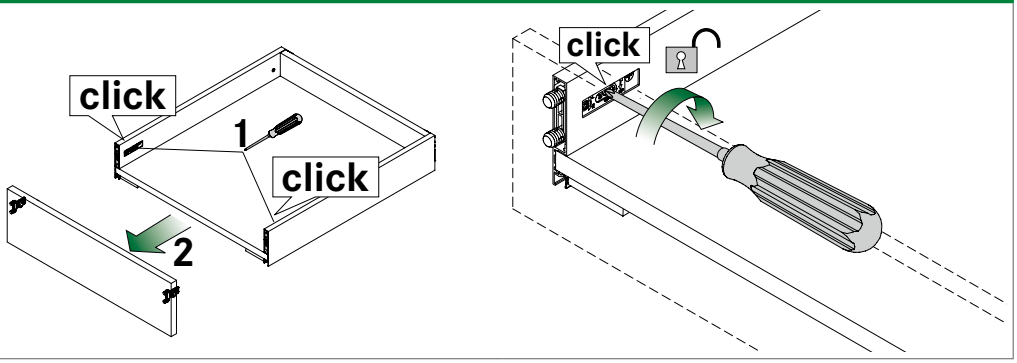

REFERENCIA A PÁGINAS

Laterales	11	Traseras de acero	40	Técnica de elaboración	80
Guías	26	Sensomatic	51	Herramientas de elaboración	84
Cubiertas interiores	32	Sistemas de organización	69	Código de embalaje	91

REGULACIONES

Regulación de altura por excéntrica (+2,5/-1,5 mm)

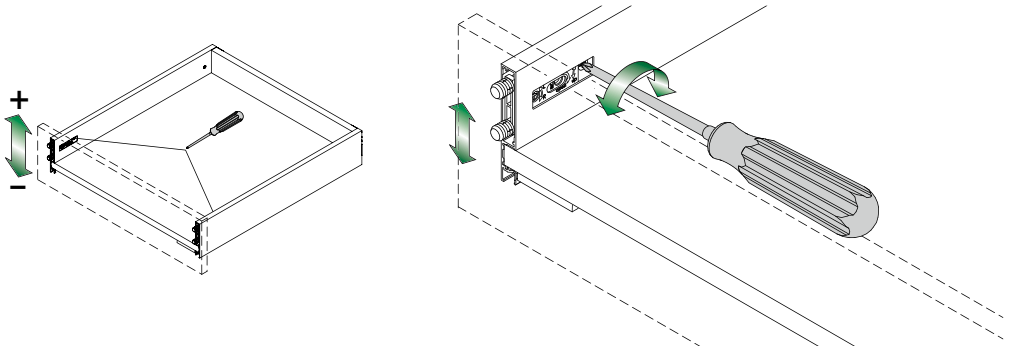

Regulación lateral (±1,5 mm)

Realizar a ambos lados.

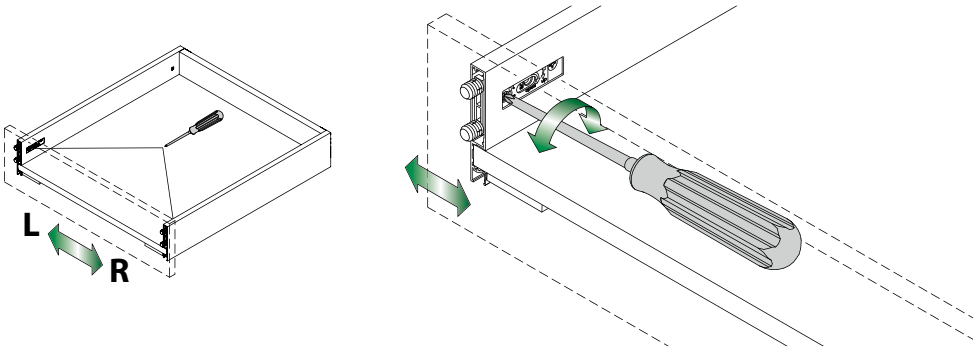

Regulación de inclinación del frente (+2,5/-1,5 mm)

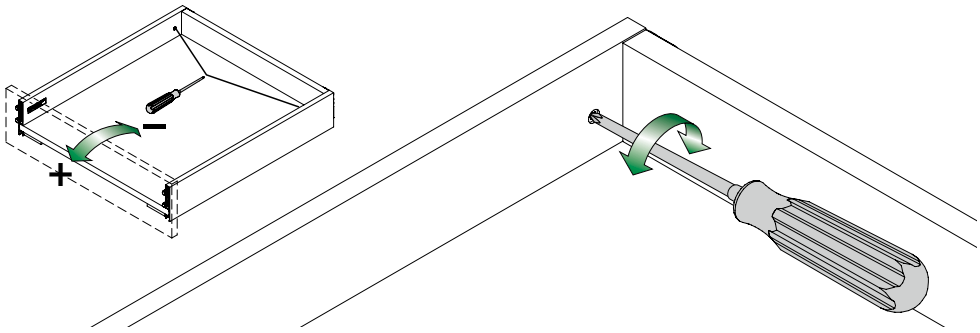

LEYENDA

MONTAJE/DESMONTAJE

Inserción del cajón

Colocar el cajón sobre las guías extraídas.
Introducir el cajón completamente.
¡El cajón se bloquea automáticamente!

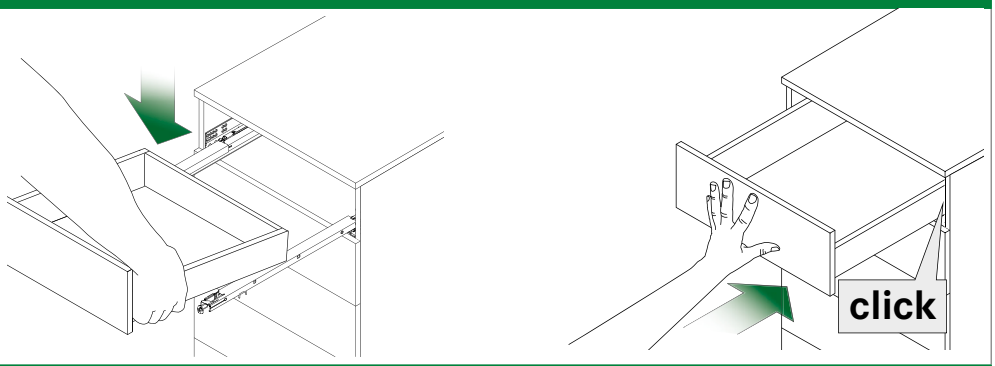

Extracción del cajón

Sacar el cajón, accionar la palanca del acoplamiento de encastre a ambos lados y extraer el cajón de la guía hacia delante.

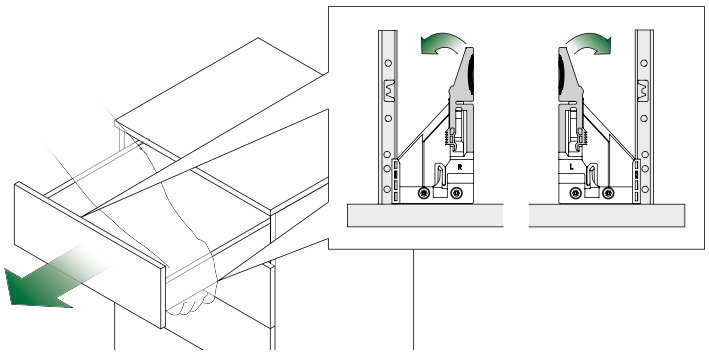

Montaje de la cubierta frontal

Introducir la fijación del frente en los laterales. La cubierta frontal se encastra automáticamente, fijar el estabilizador del frente.

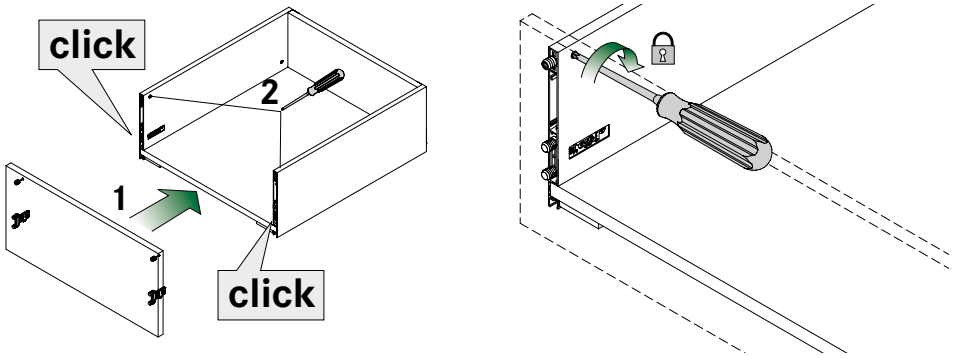

Desmontaje de la cubierta frontal

Soltar con un destornillador Pozidriv Nr. 2.

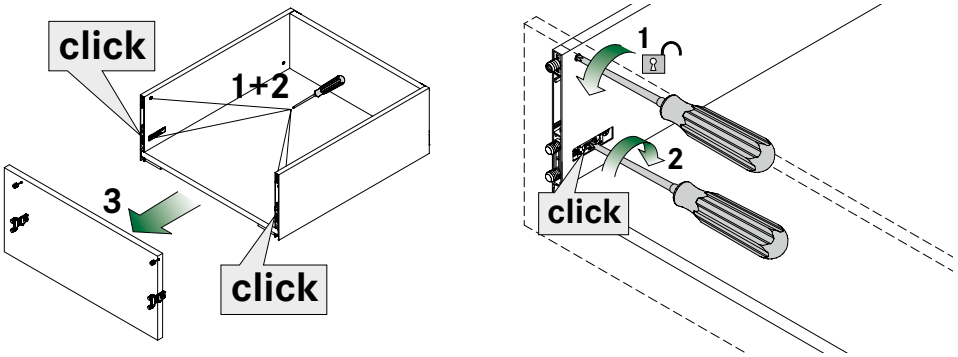

REFERENCIA A PÁGINAS

Laterales	11	Traseras de acero	40	Técnica de elaboración	80
Guías	26	Sensomatic	51	Herramientas de elaboración	84
Cubiertas interiores	32	Sistemas de organización	69	Código de embalaje	91

REGULACIONES

Regulación de altura por excéntrica (+2,5/-1,5 mm)

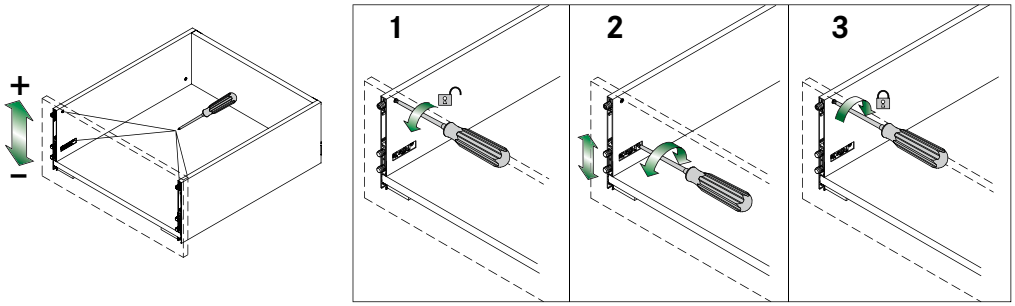

Regulación lateral (±1,5 mm)

Realizar a ambos lados.

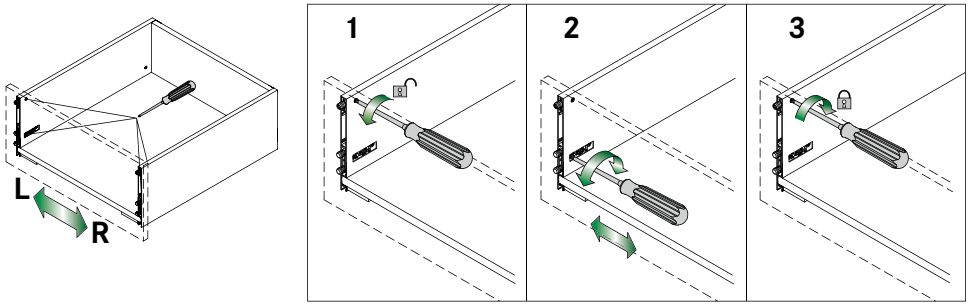

Regulación de inclinación del frente (+2,5/-1,5 mm)

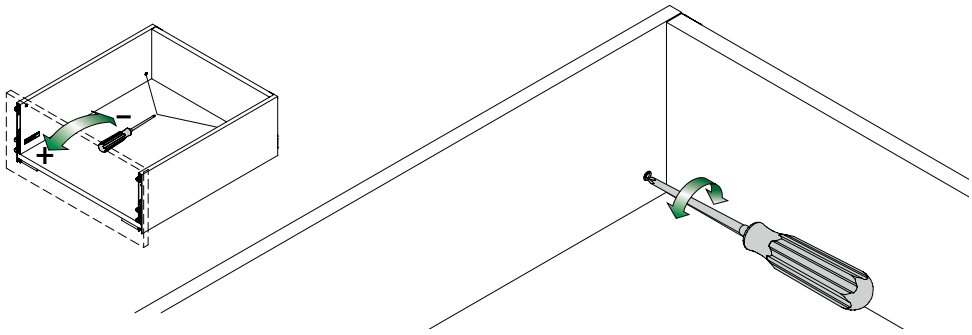

LEYENDA

DYNAPRO TIPMATIC SOFT-CLOSE

Regulación de la fuga frontal (+3 mm / -1 mm)

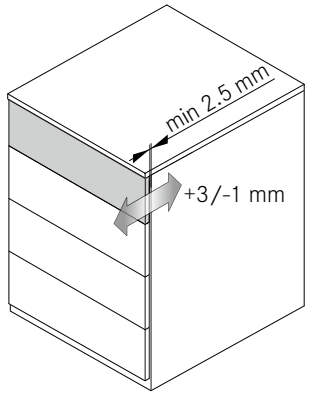

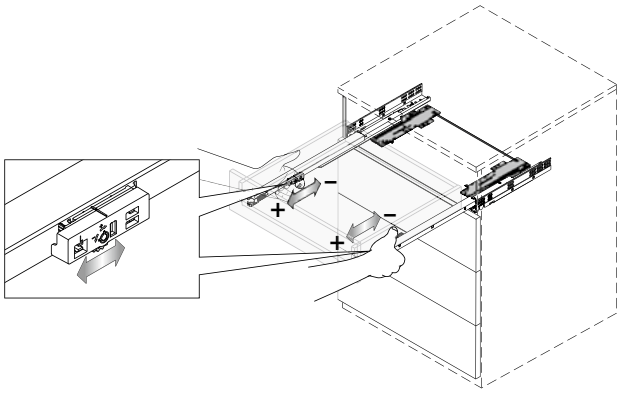

Fuerza de extracción

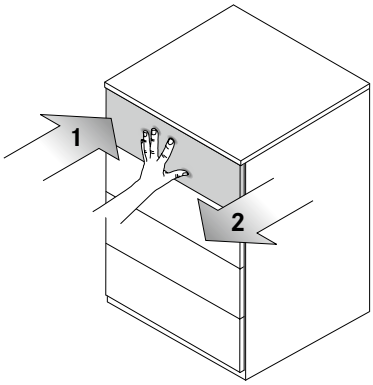

1

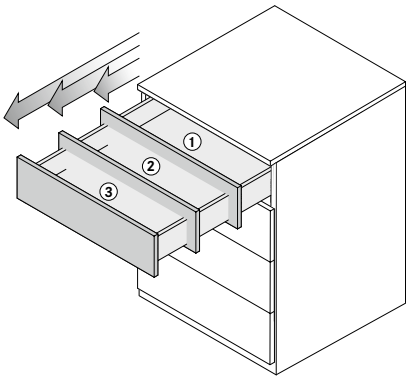

2

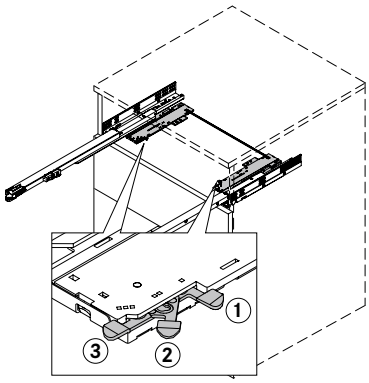

REFERENCIA A PÁGINAS

Laterales	11	Traseras de acero	40	Técnica de elaboración	80
Guías	26	Sensomatic	51	Herramientas de elaboración	84
Cubiertas interiores	32	Sistemas de organización	69	Código de embalaje	91

DYNAPRO TIPMATIC SOFT-CLOSE

Área de activación	
	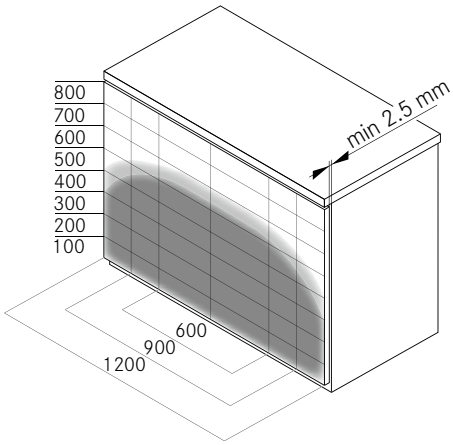

DYNAPRO TIPMATIC

Regulación de la fuga frontal (máx. +1,5 mm)	Regulación de la fuga frontal desde arriba	Regulación de la fuga frontal desde abajo
La apertura y el cierre en condiciones de seguridad del cajón dependen de la regulación de la fuga frontal (mín. 4,5 mm = ajuste de fábrica). Si la altura del frente es mayor de 300 mm, la fuga frontal debe aumentarse al máximo de 6 mm. 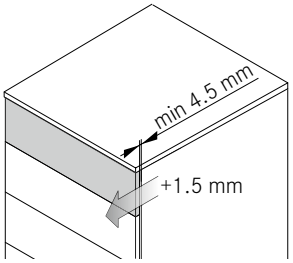	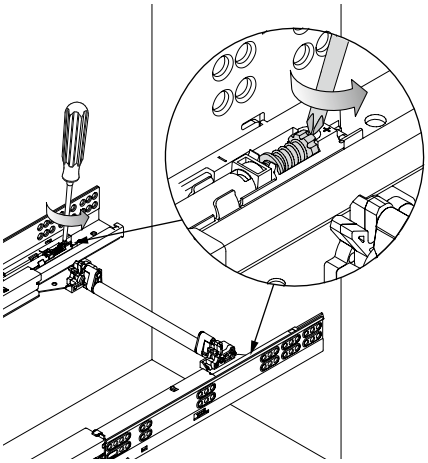	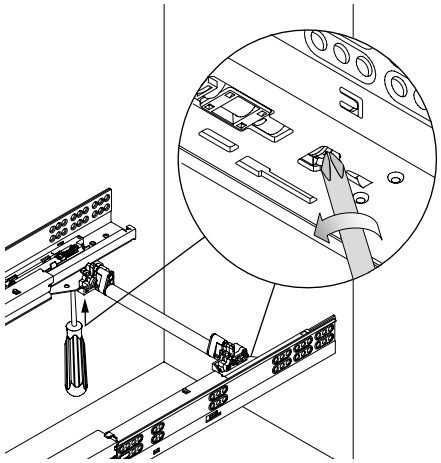

AJUSTE DE PROFUNDIDAD DYNAPRO

Ajuste de profundidad (máx. +3,5 mm)		
Puede utilizarse para Dynapro Soft-close (incompatible con Dynapro Tipmatic y Dynapro Tipmatic Soft-close). 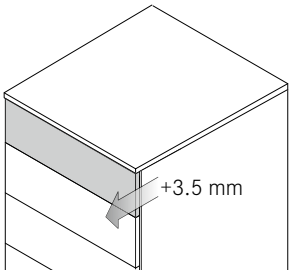	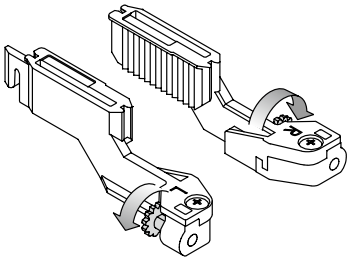	

LEYENDA

SISTEMA DE APERTURA **SENSOMATIC**

Palanca pequeña. Gran efecto.
La técnica funcional empieza por los detalles.

CERTIFICADO DE CALIDAD
LGA

El desarrollo de los nuevos sistemas de movimiento, se centran en las futuros usuarios. Sensomatic es la mejor referencia de ello.

El sistema electromecánico facilita la apertura con una palanca pequeña que empuja el cajón ligeramente. Sensomatic es muy sobrio. Esto tiene validez tanto para el consumo de corriente como para el espacio que ocupa la unidad de desplazamiento detrás del cajón.

El hecho de que el sistema de apertura se ponga en movimiento por toda la superficie del frente, lo convierte ya hoy en el sistema de movimiento perfecto para los requisitos funcionales del futuro.

VIONARO SENSOMATIC

Apertura electromecánica de cajones.
Para conseguir el equilibrio entre los requisitos
del diseño y la comodidad funcional.

Denominación del producto	Página
Sensomatic Single Set	54
Módulo estándar traviesa de madera horizontal	56
Módulo estándar traviesa de madera vertical	58
Montaje frontal de cajones individuales	60
Montaje de la pared trasera de cajones individuales	62

Indicaciones de montaje	64

VIONARO SENSOMATIC

Apertura electromecánica de cajones.
Para conseguir el equilibrio entre los requisitos
del diseño y la comodidad funcional.

	Descripción del producto	Página
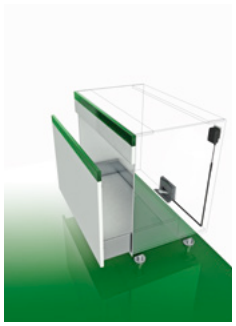	**Sensomatic Single Set** • Set completo para un cajón • Para módulos de hasta 1200 mm de ancho • Fácil de montar • Cableado muy sencillo (Plug and Play)	54
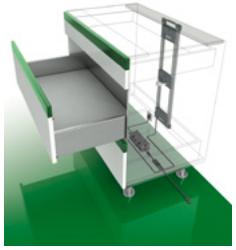	**Módulo estándar traviesa de madera horizontal** • Reducida necesidad de espacio adicional entre la pared trasera del cajón y el módulo • Cableado muy sencillo (Plug and Play) • Solo una unidad de desplazamiento para módulos de hasta 1200 mm de ancho • Gran área de activación	56
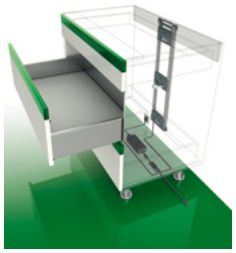	**Módulo estándar traviesa de madera vertical** • Reducida necesidad de espacio adicional entre la pared trasera del cajón y el módulo • Cableado muy sencillo (Plug and Play) • Solo una unidad de desplazamiento para módulos de hasta 1200 mm de ancho • Gran área de activación	58
	Montaje frontal de cajones individuales • Reducida necesidad de espacio adicional entre la pared trasera del cajón y el módulo • Cableado muy sencillo (Plug and Play) • Solo una unidad de desplazamiento para módulos de hasta 1200 mm de ancho • Gran área de activación	60

	Descripción del producto	Página
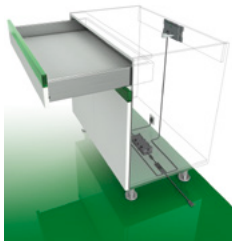	**Montaje de la pared trasera de cajones individuales** • Reducida necesidad de espacio adicional entre la pared trasera del cajón y el módulo • Cableado muy sencillo (Plug and Play) • Solo una unidad de desplazamiento para módulos de hasta 1200 mm de ancho • Gran área de activación	62

VIONARO SENSOMATIC
Single Set

- Sistema de apertura electromecánico
- Combina la apertura sin tiradores con el sistema de amortiguación Soft-close
- 1 unidad de desplazamiento para todas las categorías de peso
- Montaje sencillo
- Cableado con Plug and Play
- Reducida profundidad de montaje adicional
- El Single Set contiene todos los componentes necesarios para el montaje
- Ideal para caceroleros y sistemas de separación de residuos pesados

- **Aviso:**
  Otros sets nacionales bajo pedido

INFORMACIÓN DE PEDIDO

Sensomatic Single Set	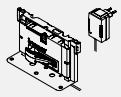	
	Artículo n°	UE
para Dynapro	**F121**101**208**	201

1 set consta de:

1 Unidad de desplazamiento (1)

2 Set de montaje (1)

3 Fuente de alimentación con enchufe (1)
(Europa Central, DE, FR, IT, CH, ES, RU, PT, NL)

4 Amortiguador de tope frontal (4)

Instrucciones de taladro y montaje (1)

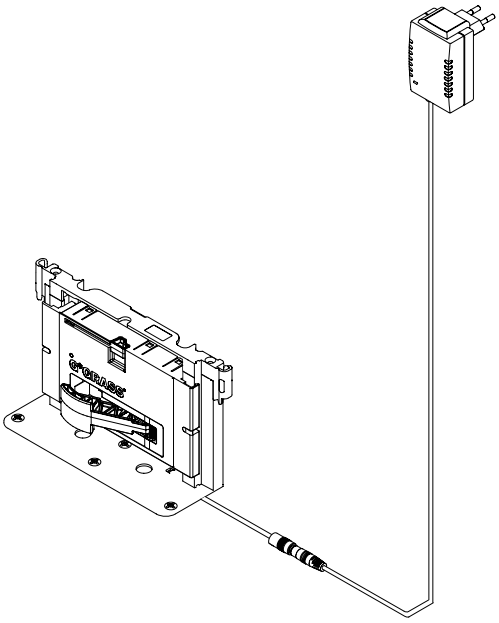

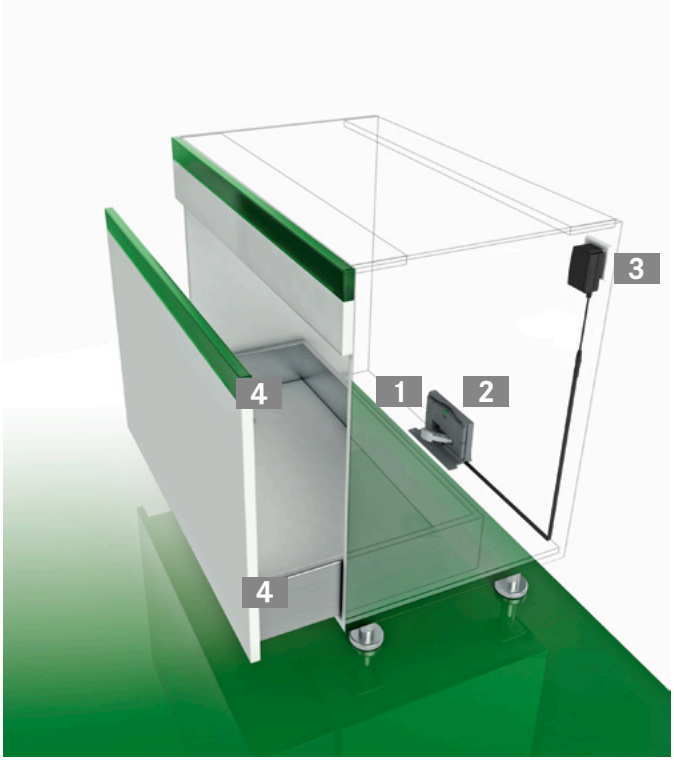

REFERENCIA A PÁGINAS

Laterales	11	Traseras de acero	40	Técnica de elaboración	80
Guías	26	Indicaciones de montaje	64	Herramientas de elaboración	84
Cubiertas interiores	32	Sistemas de organización	69	Código de embalaje	91

INDICACIONES DE PLANIFICACIÓN

Medidas de montaje

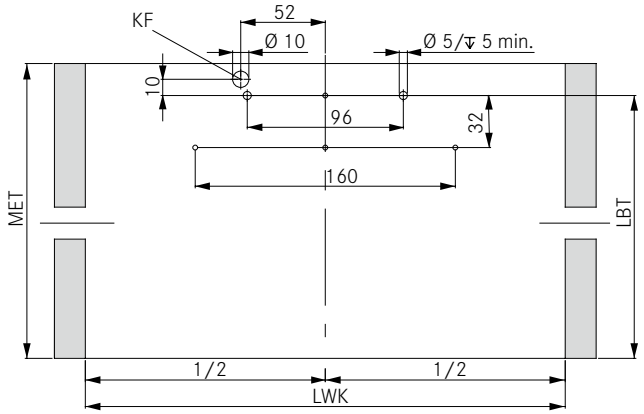

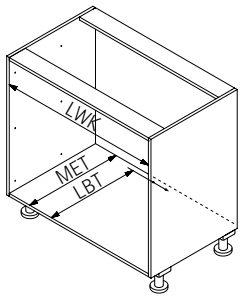

RW	LWK mín.	MET	LBT
Madera	273	NL+15	NL

Set de montaje

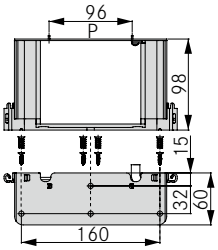

Posición de la unidad de desplazamiento

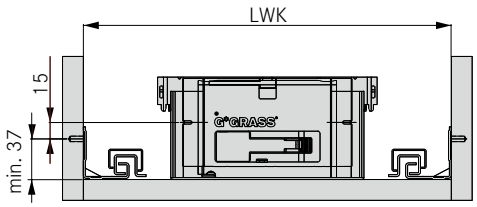

Posición del tope frontal

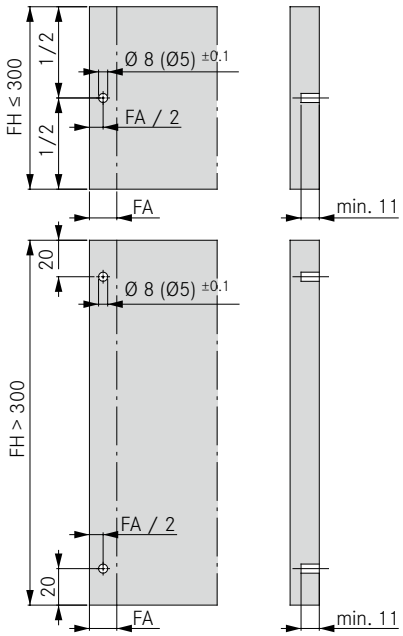

Aviso:
Al utilizar guías Dynapro 70 kg deben aplicarse 4 topes frontales al frente.

LEYENDA

FA	Cubrimiento fondo	LWK	Ancho interior del módulo	RW	Pared trasera
FH	Altura del frente	MET	Profundidad de montaje mínima		
KF	Cableado	NL	Longitud nominal		
LBT	Profundidad de sistema de taladros	P	Ayuda de posicionamiento		

VIONARO SENSOMATIC

Módulo estándar traviesa de madera horizontal

INFORMACIÓN DE PEDIDO

1 Unidad de desplazamiento

	Artículo n°	UE
para Dynapro	F121101195	607

2 Par de travesaños incluido el cable

Longitud	Artículo n°	UE
653	F121100284	207
750	F121100285	207
1170	F121100286	207

3 Set de fijación consta de: Pos. 3a (2) y Pos. 3b (2)

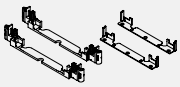

	Artículo n°	UE
	F121100610	507

3a Conector de travesaños

	Artículo n°	UE
	F121100282	211

3b Soporte de travesaño superior/inferior

	Artículo n°	UE
	F121100270	211

4 Fuente de alimentación

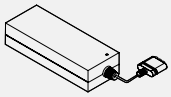

	Artículo n°	UE
	F121100269	607

5 Soporte para fuente de alimentación

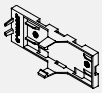

	Artículo n°	UE
	F121100604	507

6 Tope frontal con muelle

Ø	Rendija del frente	Artículo n°	UE
5	2.2	F121100294	223
	3	F121100295	223
8	2.2	F121100297	223
	3	F121100298	223

7 Cable de conexión con distribuidor doble

Longitud	Artículo n°	UE
600	F121100288	207
1000	F121100289	207
2000	F121100291	207

8 Cable de red

Enchufe	Artículo n°	UE
Cable de red K (US, CA)	F120069760	207
Cable de red K (JP)	F120072445	207
Cable de red A (DE, ES, FR, IT, RU, NL, SE)	F120069761	207
Cable de red E (DK)	F120069763	207
Cable de red L (CH)	F120069765	207
Cable de red D (UK, AE, MY)	F120069766	207
Cable de red C (AU, NZ)	F120078669	207
sin enchufe	F120069767	207

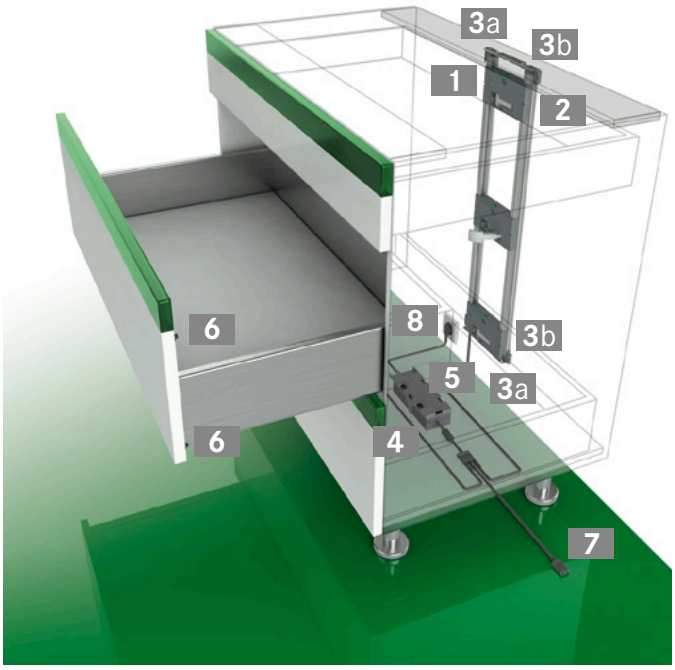

REFERENCIA A PÁGINAS

Laterales	11	Traseras de acero	40	Técnica de elaboración	80
Guías	26	Indicaciones de montaje	64	Herramientas de elaboración	84
Cubiertas interiores	32	Sistemas de organización	69	Código de embalaje	91

INDICACIONES DE PLANIFICACIÓN

Medidas de montaje

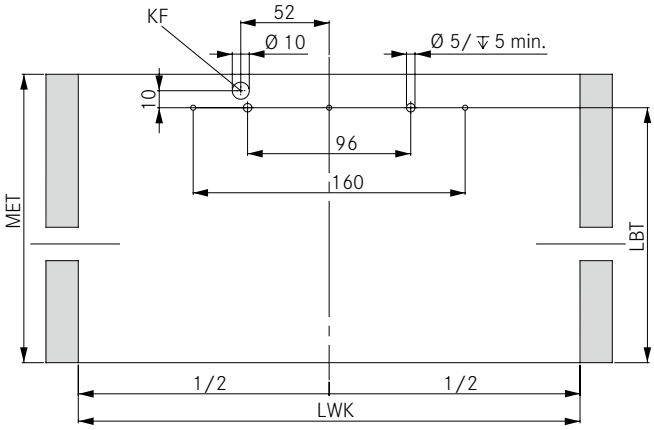

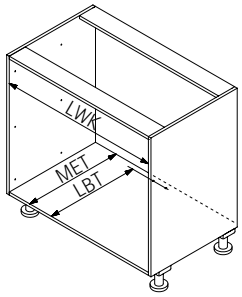

RW	LWK mín.	MET	LBT
Madera	273	NL+15	NL

Alojamiento de traviesa arriba/abajo

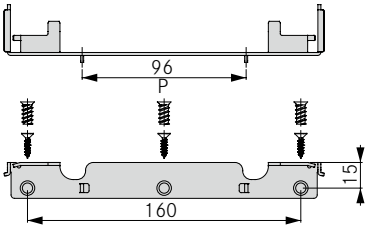

Posición de la unidad de desplazamiento

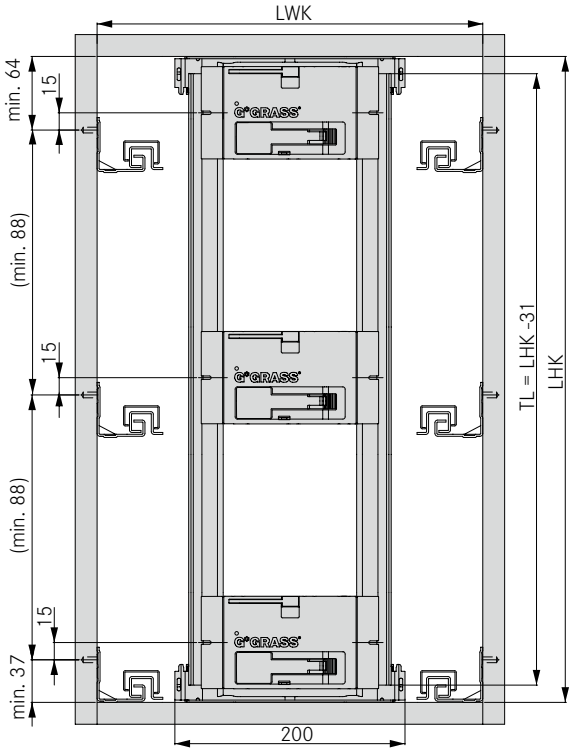

Posición del tope frontal

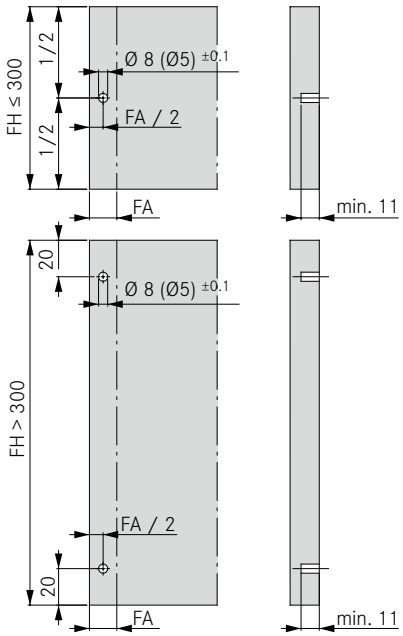

Aviso:
Al utilizar guías Dynapro 70 kg deben aplicarse 4 topes frontales al frente.

LEYENDA

FA	Cubrimiento fondo	LHK	Altura interior del módulo	P	Ayuda de posicionamiento
FH	Altura del frente	LWK	Ancho interior del módulo	RW	Pared trasera
KF	Cableado	MET	Profundidad de montaje mínima	TL	Longitud de travesaño
LBT	Profundidad de sistema de taladros	NL	Longitud nominal		

VIONARO SENSOMATIC

Módulo estándar traviesa de madera vertical

INFORMACIÓN DE PEDIDO

1 Unidad de desplazamiento

	Artículo n°	UE
para Dynapro	F121101195	607

2 Par de travesaños incluido el cable

Longitud	Artículo n°	UE
653	F121100284	207
750	F121100285	207
1170	F121100286	207

3 Conector de travesaños

	Artículo n°	UE
	F121100282	211

4 Soporte de travesaño superior/inferior

	Artículo n°	UE
	F121100270	211

5 Soporte de travesaño a trasera interior

	Artículo n°	UE
	F121100275	207

6 Fuente de alimentación

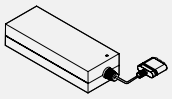

	Artículo n°	UE
	F121100269	607

7 Soporte para fuente de alimentación

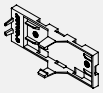

	Artículo n°	UE
	F121100604	507

8 Tope frontal con muelle

Ø	Rendija del frente	Artículo n°	UE
5	2.2	F121100294	223
	3	F121100295	223
8	2.2	F121100297	223
	3	F121100298	223

9 Cable de conexión con distribuidor doble

Longitud	Artículo n°	UE
600	F121100288	207
1000	F121100289	207
2000	F121100291	207

10 Cable de red

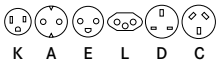

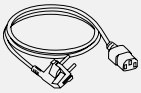

Enchufe	Artículo n°	UE
Cable de red K (US, CA)	F120069760	207
Cable de red K (JP)	F120072445	207
Cable de red A (DE, ES, FR, IT, RU, NL, SE)	F120069761	207
Cable de red E (DK)	F120069763	207
Cable de red L (CH)	F120069765	207
Cable de red D (UK, AE, MY)	F120069766	207
Cable de red C (AU, NZ)	F120078669	207
sin enchufe	F120069767	207

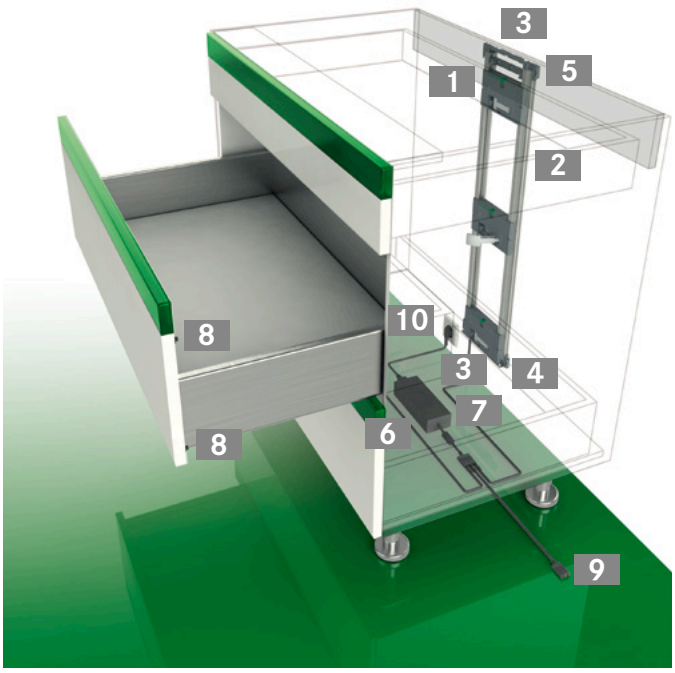

REFERENCIA A PÁGINAS

Laterales	11	Traseras de acero	40	Técnica de elaboración	80
Guías	26	Indicaciones de montaje	64	Herramientas de elaboración	84
Cubiertas interiores	32	Sistemas de organización	69	Código de embalaje	91

INDICACIONES DE PLANIFICACIÓN

Medidas de montaje

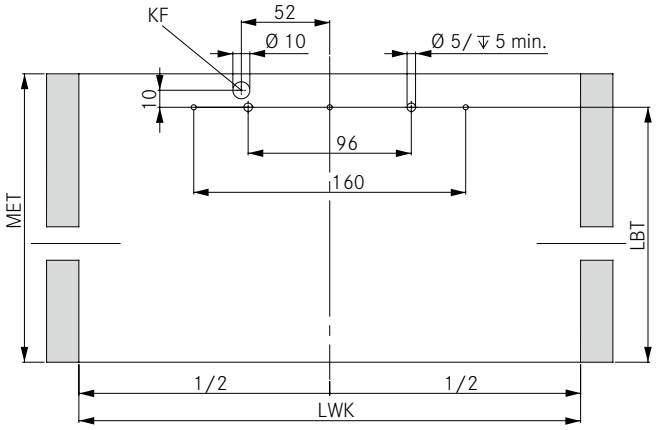

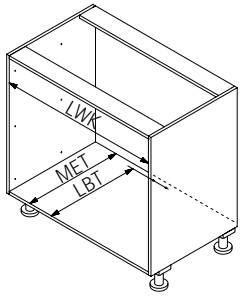

RW	LWK mín.	MET	LBT
Madera	273	NL+15	NL

Alojamiento de traviesa arriba/abajo

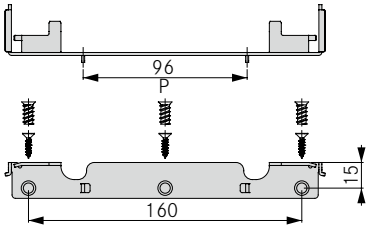

Alojamiento de traviesa trasero interior

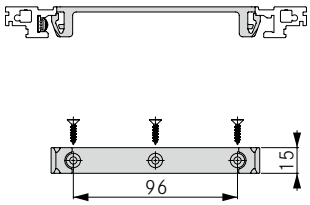

Posición de la unidad de desplazamiento

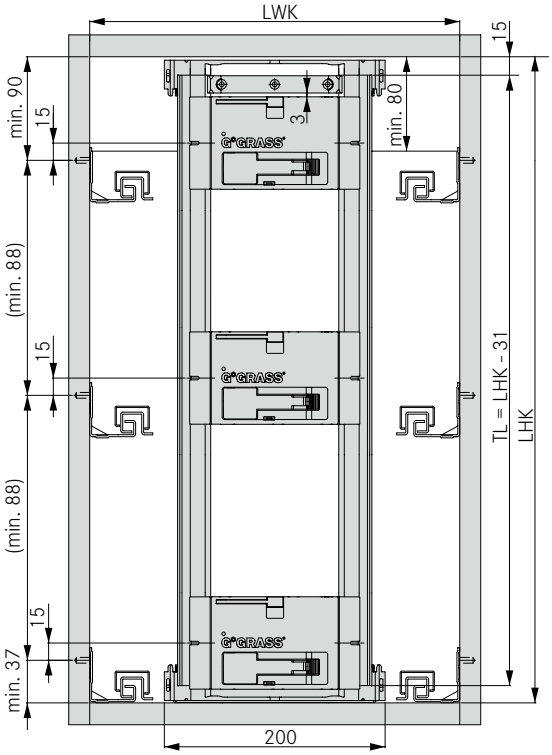

Posición del tope frontal

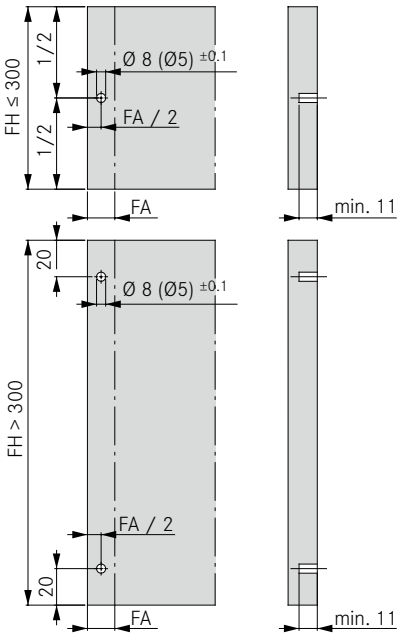

Aviso:
Al utilizar guías Dynapro 70 kg deben aplicarse 4 topes frontales al frente.

LEYENDA

FA	Cubrimiento fondo	LHK	Altura interior del módulo	P	Ayuda de posicionamiento
FH	Altura del frente	LWK	Ancho interior del módulo	RW	Pared trasera
KF	Cableado	MET	Profundidad de montaje mínima	TL	Longitud de travesaño
LBT	Profundidad de sistema de taladros	NL	Longitud nominal		

VIONARO SENSOMATIC
Montaje frontal de cajones individuales

INFORMACIÓN DE PEDIDO

1 Unidad de desplazamiento

	Artículo n°	UE
para Dynapro	F121101195	607

2 Set de montaje

	Artículo n°	UE
	F121100273	207

3 Fuente de alimentación

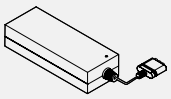

	Artículo n°	UE
	F121100269	607

4 Soporte para fuente de alimentación

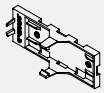

	Artículo n°	UE
	F121100604	507

5 Tope frontal con muelle

Ø	Rendija del frente	Artículo n°	UE
5	2.2	F121100294	223
	3	F121100295	223
8	2.2	F121100297	223
	3	F121100298	223

6 Cable de conexión con distribuidor doble

Longitud	Artículo n°	UE
600	F121100288	207
1000	F121100289	207
2000	F121100291	207

7 Cable de red

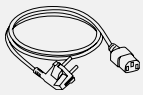

Enchufe	Artículo n°	UE
Cable de red K (US, CA)	F120069760	207
Cable de red K (JP)	F120072445	207
Cable de red A (DE, ES, FR, IT, RU, NL, SE)	F120069761	207
Cable de red E (DK)	F120069763	207
Cable de red L (CH)	F120069765	207
Cable de red D (UK, AE, MY)	F120069766	207
Cable de red C (AU, NZ)	F120078669	207
sin enchufe	F120069767	207

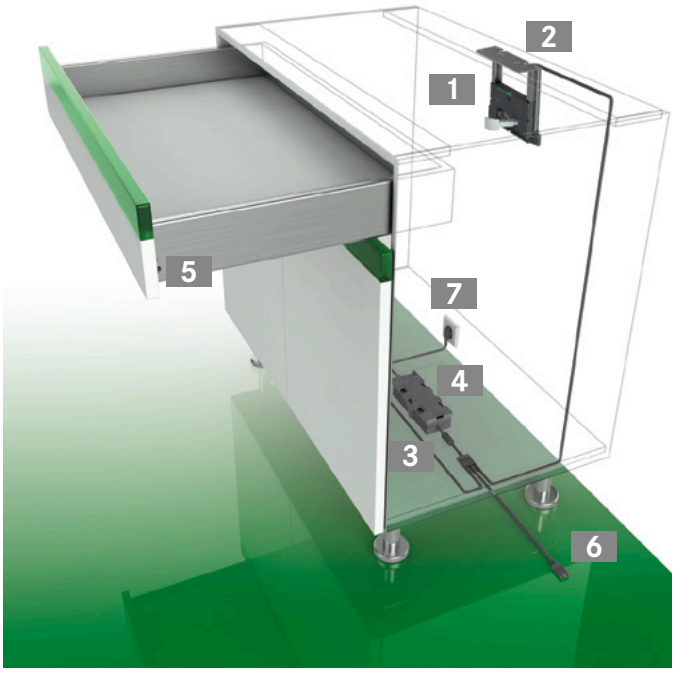

REFERENCIA A PÁGINAS

Laterales	11	Traseras de acero	40	Técnica de elaboración	80
Guías	26	Indicaciones de montaje	64	Herramientas de elaboración	84
Cubiertas interiores	32	Sistemas de organización	69	Código de embalaje	91

INDICACIONES DE PLANIFICACIÓN

Medidas de montaje

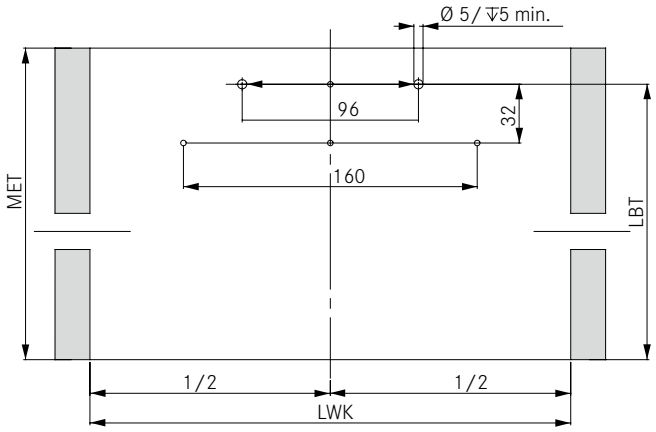

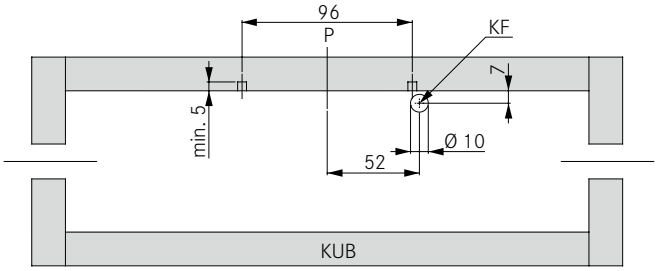

RW	LWK mín.	MET	LBT
Madera	273	NL+15	NL

Set de montaje

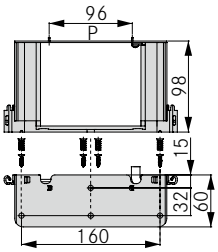

Posición de la unidad de desplazamiento

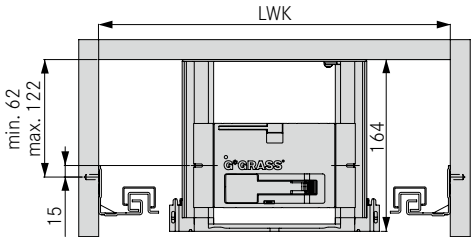

Posición del tope frontal

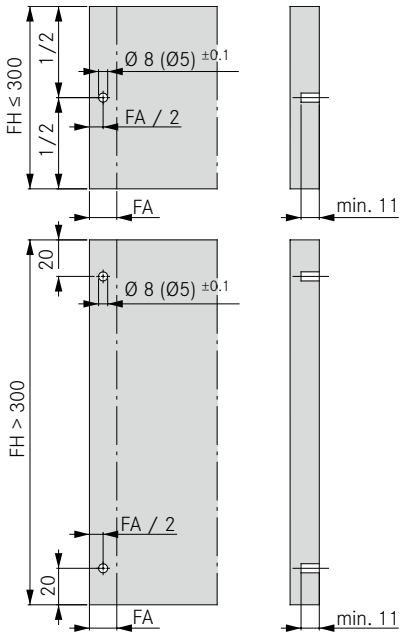

Aviso:
Al utilizar guías Dynapro 70 kg deben aplicarse 4 topes frontales al frente.

LEYENDA

FA	Cubrimiento fondo	LBT	Profundidad de sistema de taladros	P	Ayuda de posicionamiento
FH	Altura del frente	LWK	Ancho interior del módulo	RW	Pared trasera
KF	Cableado	MET	Profundidad de montaje mínima		
KUB	Bajo fondo del módulo	NL	Longitud nominal		

VIONARO SENSOMATIC

Montaje de la pared trasera de cajones individuales

INFORMACIÓN DE PEDIDO

1 Unidad de desplazamiento

	Artículo n°	UE
para Dynapro	F121101195	607

2 Par de travesaños para montaje de trasera inclusive taladro

	Artículo n°	UE
	F121100283	207

3 Conector de travesaños

	Artículo n°	UE
	F121100282	211

4 Fuente de alimentación

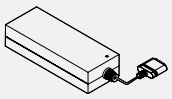

	Artículo n°	UE
	F121100269	607

5 Soporte para fuente de alimentación

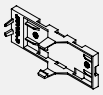

	Artículo n°	UE
	F121100604	507

6 Tope frontal con muelle

Ø	Rendija del frente	Artículo n°	UE
5	2.2	F121100294	223
	3	F121100295	223
8	2.2	F121100297	223
	3	F121100298	223

7 Cable de conexión con distribuidor doble

Longitud	Artículo n°	UE
600	F121100288	207
1000	F121100289	207
2000	F121100291	207

8 Cable de red

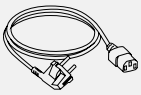

Enchufe	Artículo n°	UE
Cable de red K (US, CA)	F120069760	207
Cable de red K (JP)	F120072445	207
Cable de red A (DE, ES, FR, IT, RU, NL, SE)	F120069761	207
Cable de red E (DK)	F120069763	207
Cable de red L (CH)	F120069765	207
Cable de red D (UK, AE, MY)	F120069766	207
Cable de red C (AU, NZ)	F120078669	207
sin enchufe	F120069767	207

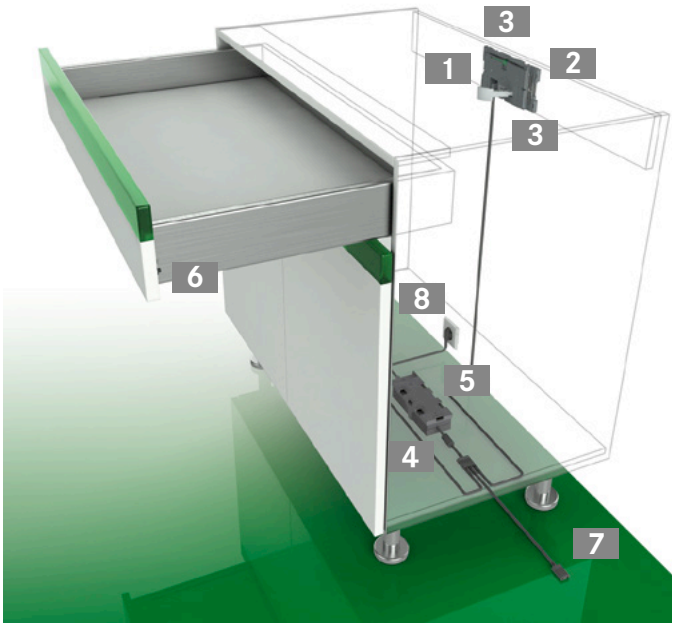

REFERENCIA A PÁGINAS

Laterales	11	Traseras de acero	40	Técnica de elaboración	80
Guías	26	Indicaciones de montaje	64	Herramientas de elaboración	84
Cubiertas interiores	32	Sistemas de organización	69	Código de embalaje	91

INDICACIONES DE PLANIFICACIÓN

Medidas de montaje

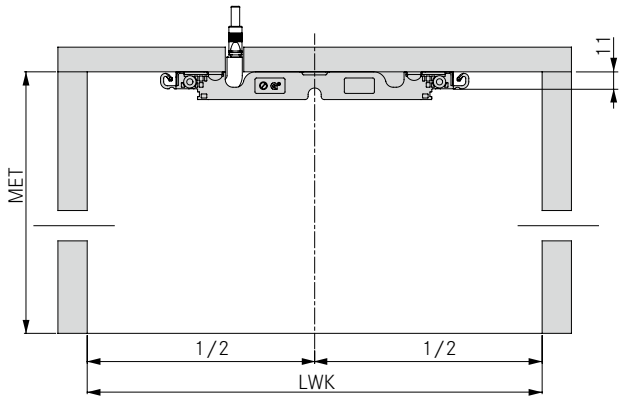

RW	LWK mín.	MET
Madera	273	NL+15

Marco de traviesas

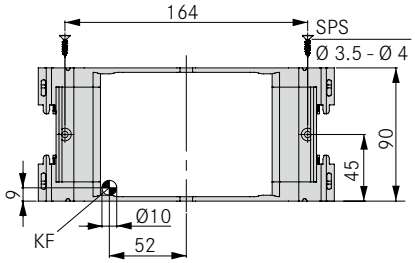

Posición de la unidad de desplazamiento

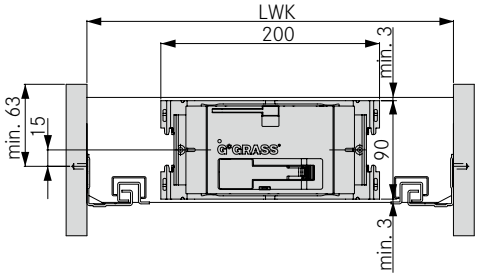

Posición del tope frontal

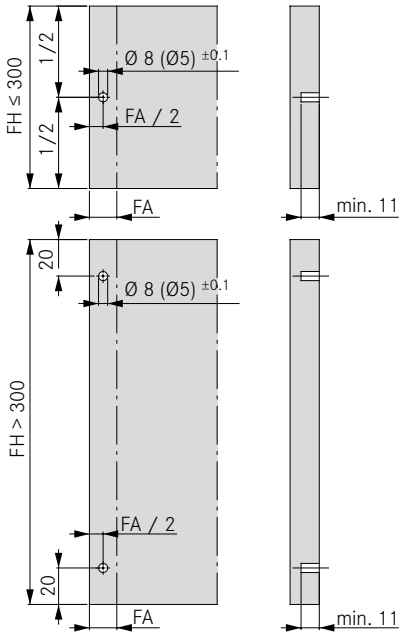

Aviso:
Al utilizar guías Dynapro 70 kg deben aplicarse 4 topes frontales al frente.

LEYENDA

FA	Cubrimiento fondo	MET	Profundidad de montaje mínima	
FH	Altura del frente	NL	Longitud nominal	
KF	Cableado	RW	Pared trasera	
LWK	Ancho interior del módulo	SPS	Tornillo para tableros de aglomerado	

INDICACIONES DE MONTAJE

Montaje de las traviesas

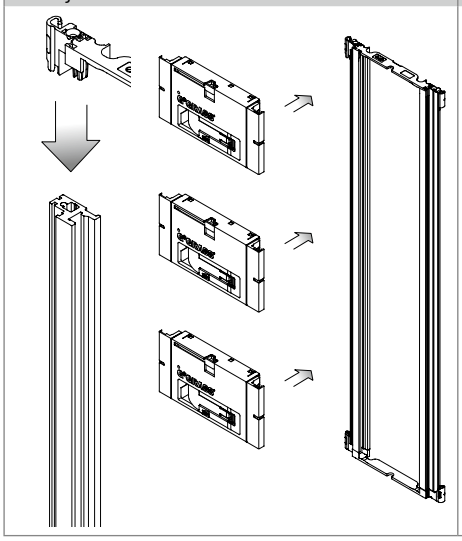

Montaje modulo estándar traviesa madera horizontal

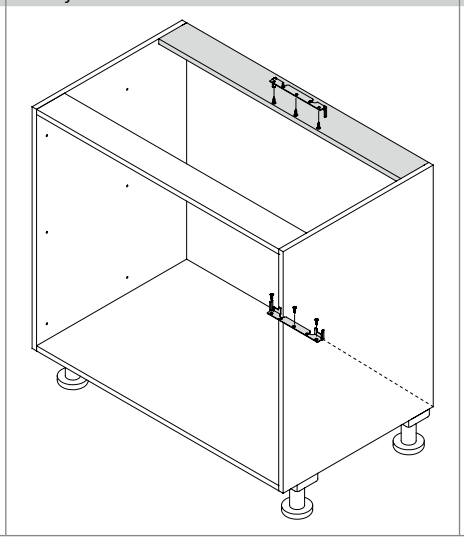

Montaje modulo estándar traviesa madera vertical

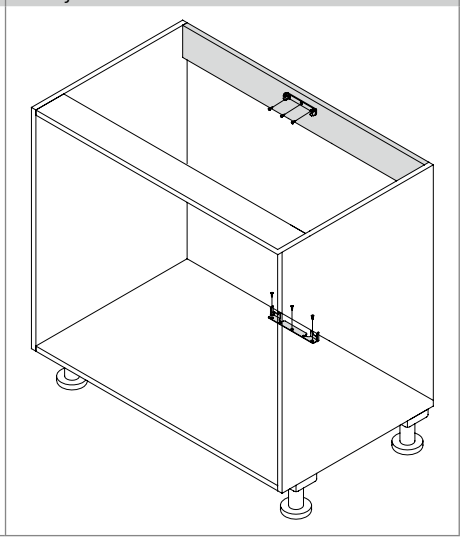

Montaje frontal de cajones individuales

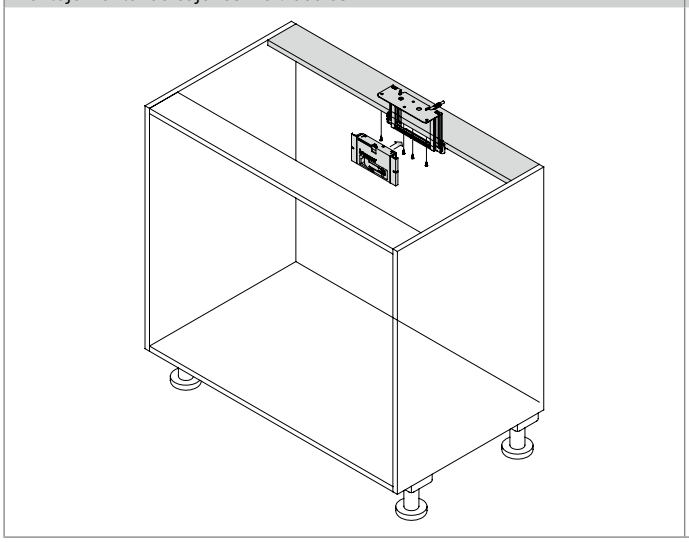

Montaje de la pared trasera de cajones individuales

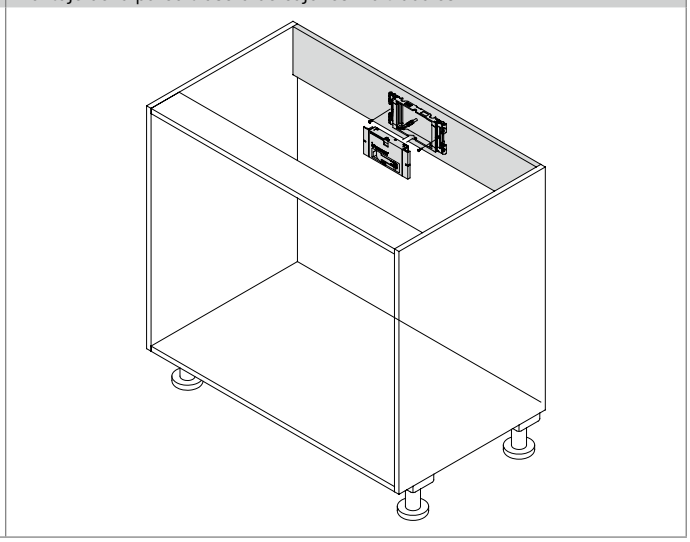

REFERENCIA A PÁGINAS

Traviesa de madera horizontal	56	Montaje de la pared trasera	62	Traseras de acero	40
Traviesa de madera vertical	58	Laterales	11	Técnica de elaboración	80
Montaje frontal	60	Guías	26	Código de embalaje	91

INDICACIONES DE MONTAJE

Corte a medida de la traviesa (para traviesas de madera horizontales y verticales)

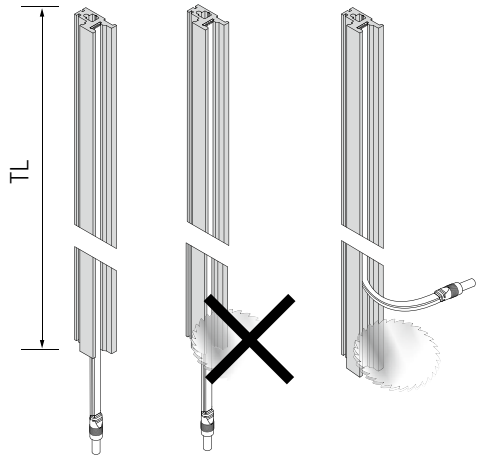

Montaje de la unidad de desplazamiento

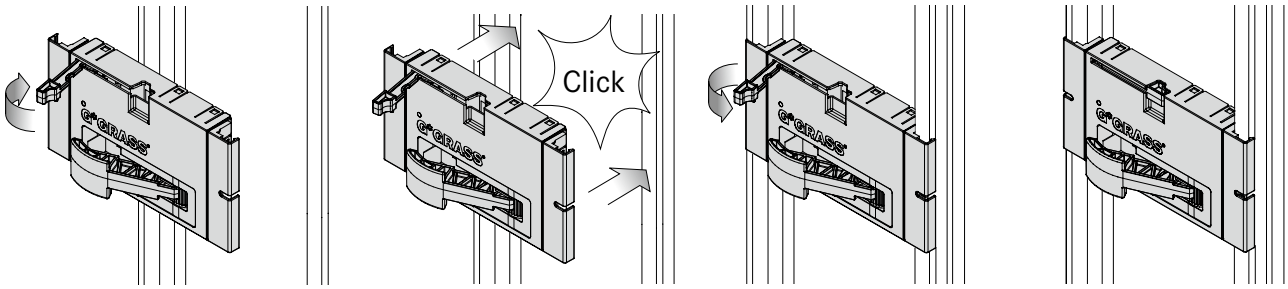

Cableado (orden de conexiones)

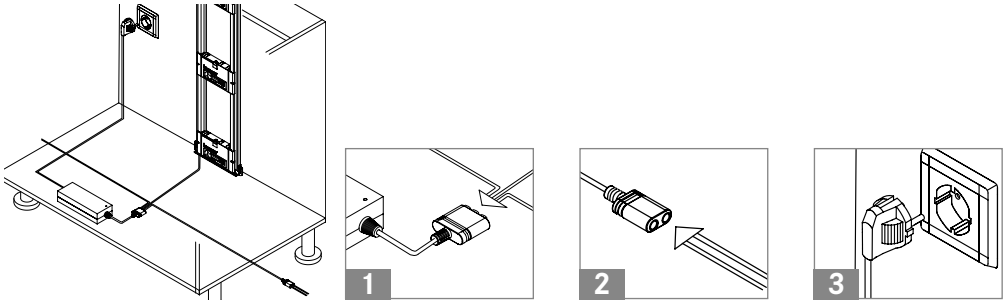

Montaje del tope frontal

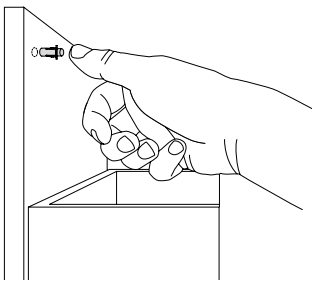

¡No golpear ni encolar!

Montaje del cable de sincronización

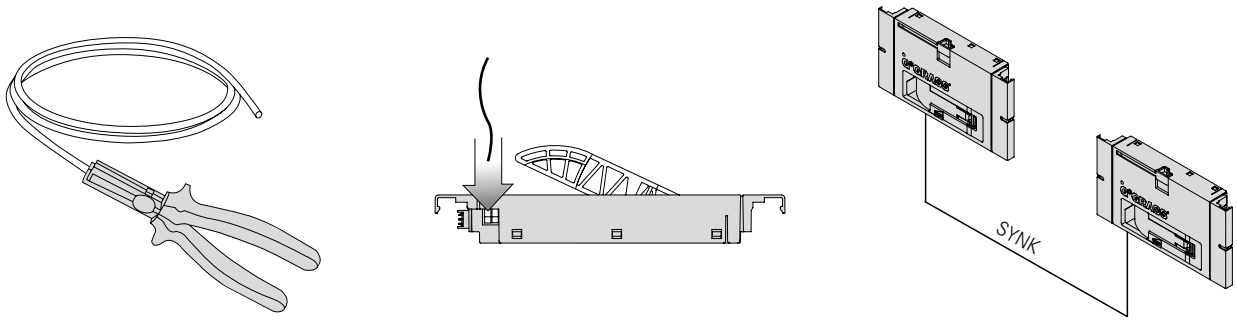

LEYENDA

SYNK	Cable de sincronización
TL	Longitud de traviesa

VIONARO SENSOMATIC
Indicaciones de desmontaje

DESMONTAJE

Desmontaje de la unidad de desplazamiento

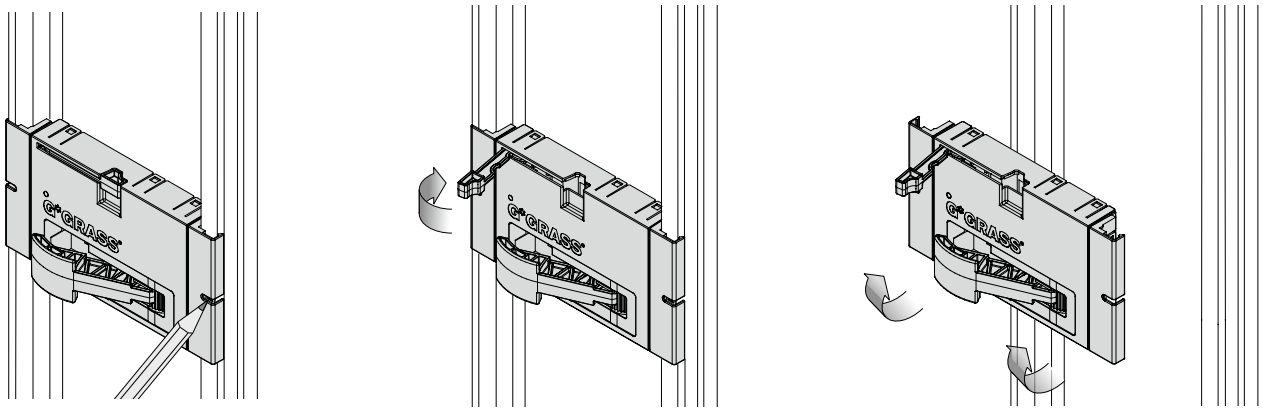

Desmontaje del marco de traviesas

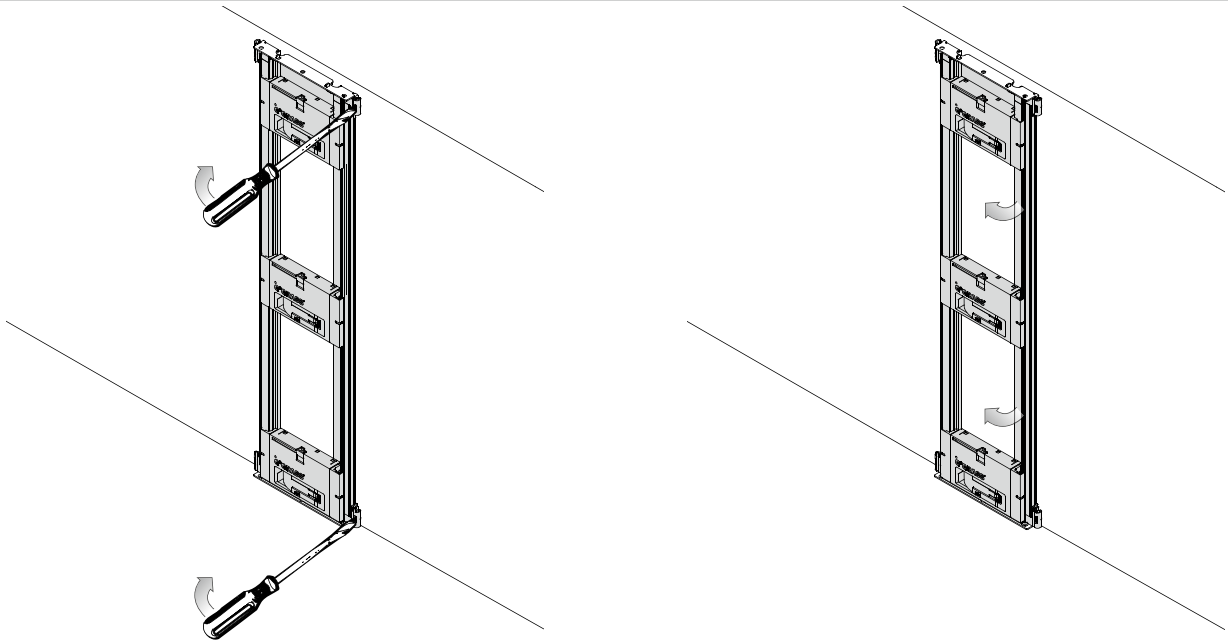

Desmontaje del cable de sincronización

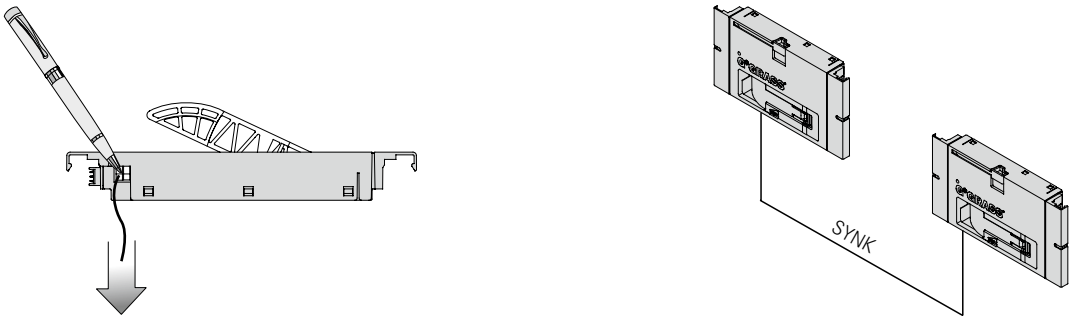

REFERENCIA A PÁGINAS

Traviesa de madera horizontal	56	Montaje de la pared trasera	62	Traseras de acero	40
Traviesa de madera vertical	58	Laterales	11	Técnica de elaboración	80
Montaje frontal	60	Guías	26	Código de embalaje	91

REGULACIÓN

Grado de expulsión variable

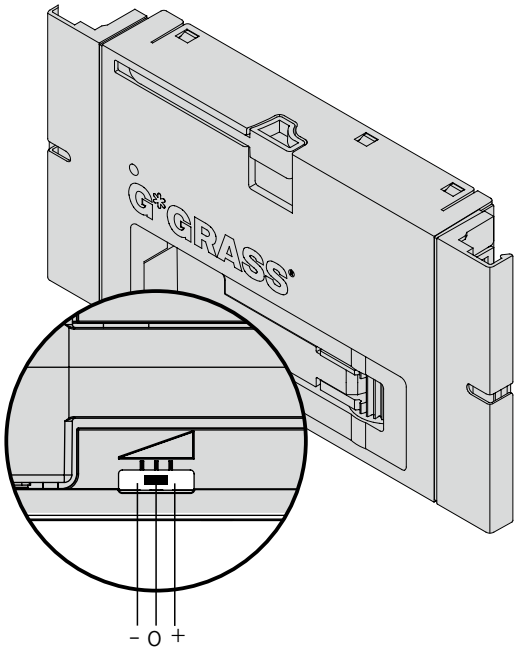

AVISOS

- El módulo debe estar en posición horizontal
- Durante el montaje y el desmontaje, el sistema debe estar sin corriente
- Emplear tomas de corriente conmutadas
- A partir de un ancho de módulo de 1200 mm recomendamos emplear dos unidades de desplazamiento. La activación simultánea se realiza con el cable de sincronización
- **Atención:** En el área de la palanca de deslizamiento no pueden aplicarse tornillos en la pared trasera del cajón
- Por fuente de alimentación se pueden manejar hasta 30 unidades de desplazamiento

DATOS TÉCNICOS

- **Área de aplicación**
  solo en espacios secos y cerrados
- **Fuente de alimentación**
  Suministro de corriente:
  100 hasta 240 V
  Frecuencia de red: 50 hasta 60 Hz
  Potencia máx. suministrada: 230 W
- **Unidad de desplazamiento**
  Suministro de corriente: 24 V
- **Condiciones de funcionamiento**
  Temperatura: 0 hasta 50 °C
  Humedad del aire: 15 hasta 90 %
  sin condensación

LEYENDA

SYNK	Cable de sincronización

Tavinea Sorto.
Sencillo. Bello. Ordenado.

Los elementos de marco de gran calidad están realizados con perfiles de metal estrechos de 6 mm cuya forma gráfica y moderna permite convertir el nuevo sistema de equipamiento interior en un detalle funcional muy atractivo. La innovadora unión de esquinas del marco proporciona, además, una sujeción resistente al fondo y permite colocar las paredes laterales sin que se produzcan arañazos. El orden también puede ser bello. Reducido diseño purista, superficies mates, colores atemporales – la elegancia sencilla de Tavinea Sorto crea una imagen igualmente bella para los cajones de la cocina, el baño, el salón y los dormitorios.

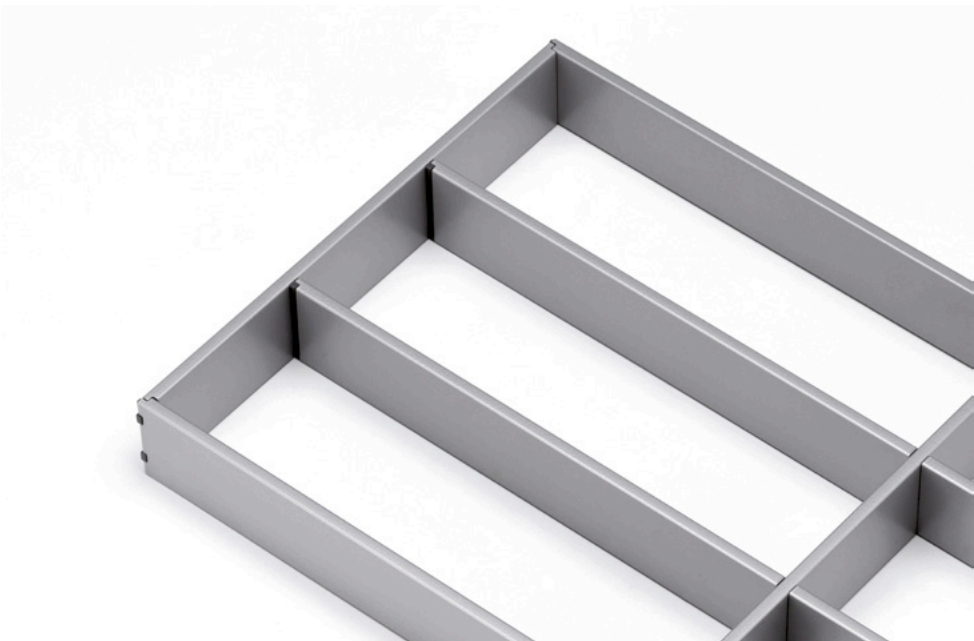

SISTEMAS DIVISORIOS Y DE ORGANIZACIÓN

Ordenar, distribuir, organizar - ayudas de gran valor para la organización del espacio de almacenamiento.

	Descripción del producto		Página
	Tavinea Sorto • Sistema de equipamiento interior modular • Organización perfecta para cajones para cubiertos y utensilios menores • Marcos y travesaños de gran calidad de acero con recubrimiento de polvo	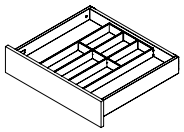	70
	Tavinea Optima • Sistema divisorio para caceroleros • Organización del espacio de almacenamiento para conseguir mayor claridad y orden • Montaje sencillo sin herramientas	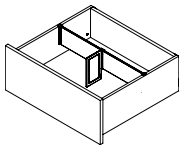	76
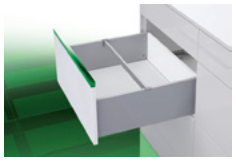	**Subdivisión transversal** • Subdivisión transversal para todos los cajones y caceroleros Vionaro • Montaje sencillo acoplándolo en el lateral • Montaje posterior posible en todo momento • Regulable sin herramientas	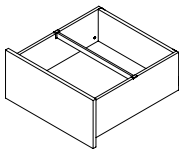	78

TAVINEA SORTO

Sistema de equipamiento interior

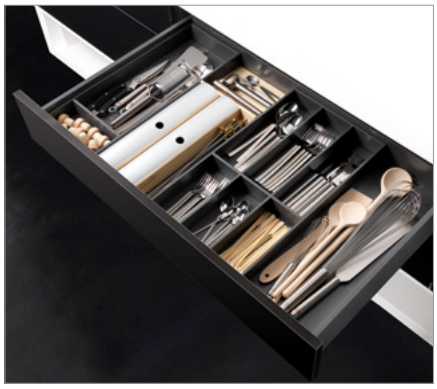

- Organización perfecta para cajones para cubiertos y utensilios menores
- Marcos y travesaños de gran calidad de acero con recubrimiento de polvo
- De diferentes colores
- Innovadores topes antideslizamiento proporcionan una sujeción segura al fondo

Unidad de embalaje (UE):
201 = 1 unidad en caja de cartón
207 = 10 unidades en caja de cartón

Advertencias:
- Tavinea Sorto B186 apto a partir de anchos de módulo de 300
- Tavinea Sorto B276 apto a partir de anchos de módulo de 400

INFORMACIÓN DE PEDIDO

1 Tavinea Sorto B186
Pieza

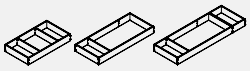

NL	Silver grey		Grafito	
	Artículo n°	UE	Artículo n°	UE
350	**F007130148**	201	**F007130149**	201
400	**F007130151**	201	**F007130152**	201
450	**F007130154**	201	**F007130155**	201
500	**F007130157**	201	**F007130158**	201
550	**F007130160**	201	**F007130161**	201
600	**F007130163**	201	**F007130164**	201
650	**F007130166**	201	**F007130167**	201

2 Tavinea Sorto B276
Pieza

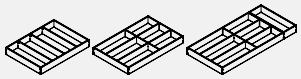

NL	Silver grey		Grafito	
	Artículo n°	UE	Artículo n°	UE
400	**F007130130**	201	**F007130131**	201
450	**F007130133**	201	**F007130134**	201
500	**F007130136**	201	**F007130137**	201
550	**F007130139**	201	**F007130140**	201
600	**F007130142**	201	**F007130143**	201
650	**F007130145**	201	**F007130146**	201

3 Travesaño Tavinea Sorto
Pieza

NL	Silver grey		Grafito	
	Artículo n°	UE	Artículo n°	UE
350	**F007130169**	207	**F007130170**	207
400	**F007130172**	207	**F007130173**	207
450	**F007130175**	207	**F007130176**	207
500	**F007130178**	207	**F007130179**	207
550	**F007130181**	207	**F007130182**	207
600	**F007130184**	207	**F007130185**	207
650	**F007130187**	207	**F007130188**	207

REFERENCIA A PÁGINAS

Laterales	11	Traseras de acero	40	Indicaciones de planificación	74
Guías	26	Sensomatic	51	Técnica de elaboración	80
Cubiertas interiores	32	Accesorios	72	Herramientas de elaboración	84

1 **Tavinea Sorto B186**

NL 350

NL 400 - 500

NL 550 - 650

2 **Tavinea Sorto B276**

NL 400

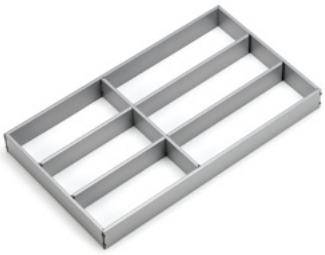

NL 450 - 500

NL 550 - 650

3 **Travesaño Tavinea Sorto**

Accesorios Tavinea Sorto véase la página 72

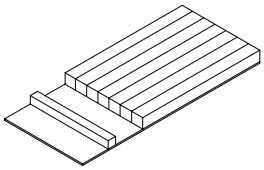

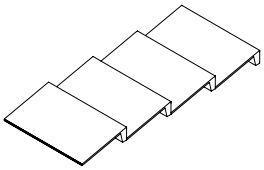

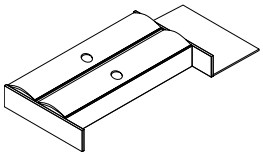

LEYENDA

B	Ancho
KB	Ancho del módulo
NL	Longitud nominal

TAVINEA SORTO
Accesorios

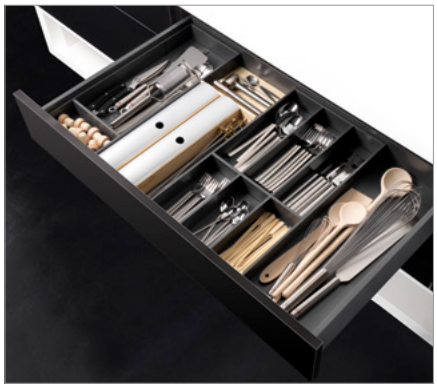

- El accesorio adecuado para cada caso
- Cuchillos, recipientes para especias, rollos, cubiertos o colonia – con los accesorios Tavinea Sorto todo queda perfectamente guardado
- Materiales de gran calidad: aluminio y madera maciza

Unidad de embalaje (UE):
201 = 1 unidad en caja de cartón

Aviso:
Los accesorios han sido comprobados higiénicamente y son aptos para alimentos

INFORMACIÓN DE PEDIDO

1 Cuchillero
Pieza

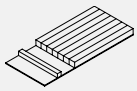
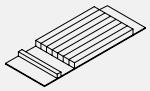

Material	NL 450	UE	NL 500	UE	NL 550[1]	UE
Fresno claro	**F007**108**661**	201	**F007**102**418**	201	**F007**102**418** **F007**108**659**	201
Fresno oscuro	**F007**108**662**	201	**F007**102**424**	201	**F007**102**424** **F007**108**660**	201

[1] NL 550 está compuesto por cuchillero y elemento de compensación. Por favor, solicite ambos números de artículo.

2 Estante para las especias
Pieza

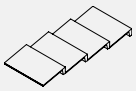
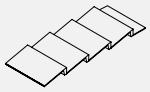

Material			NL 500	UE	NL 550[1]	UE
Fresno claro			**F007**102**420**	201	**F007**102**420** **F007**108**659**	201
Fresno oscuro			**F007**102**426**	201	**F007**102**426** **F007**108**660**	201

[1] NL 550 está compuesto por estante para las especias y elemento de compensación. Por favor, solicite ambos números de artículo.

3 Portarrollos
Pieza

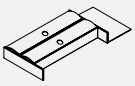
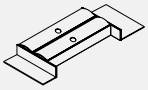

Material			NL 500	UE	NL 550[1]	UE
Fresno claro			**F007**102**422**	201	**F007**102**422** **F007**108**659**	201
Fresno oscuro			**F007**102**428**	201	**F007**102**428** **F007**108**660**	201

[1] NL 550 está compuesto por portarrollos y elemento de compensación. Por favor, solicite ambos números de artículo.

REFERENCIA A PÁGINAS

Laterales	11	Traseras de acero	40	Indicaciones de planificación	74
Guías	26	Sensomatic	51	Técnica de elaboración	80
Cubiertas interiores	32	Tavinea Sorto	70	Herramientas de elaboración	84

1 **Cuchillero**

2 **Estante para las especias**

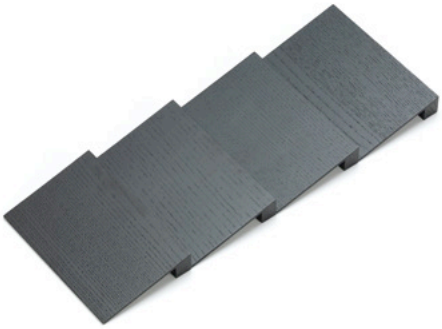

3 **Portarrollos**

LEYENDA

NL	Longitud nominal

TAVINEA SORTO
Indicaciones de planificación

EJEMPLOS DE APLICACIÓN

KB 450

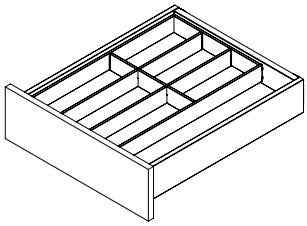

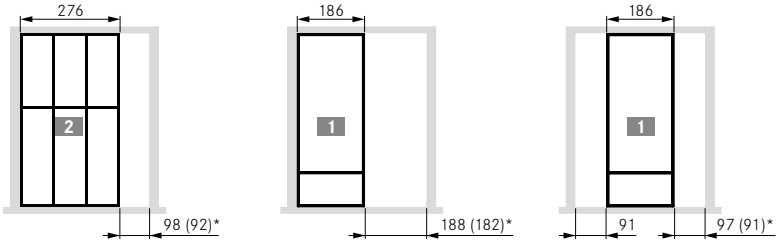

KB 600

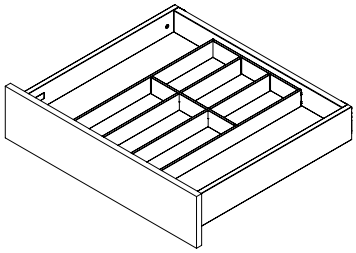

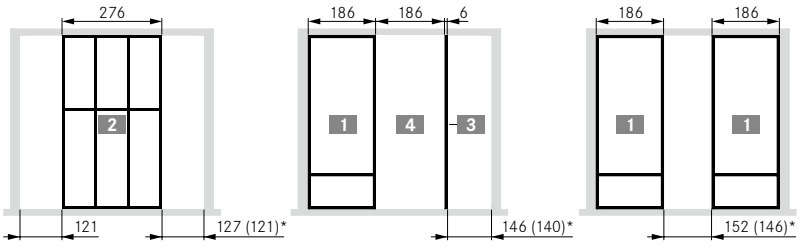

KB 900

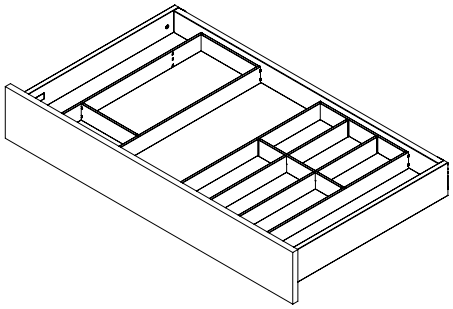

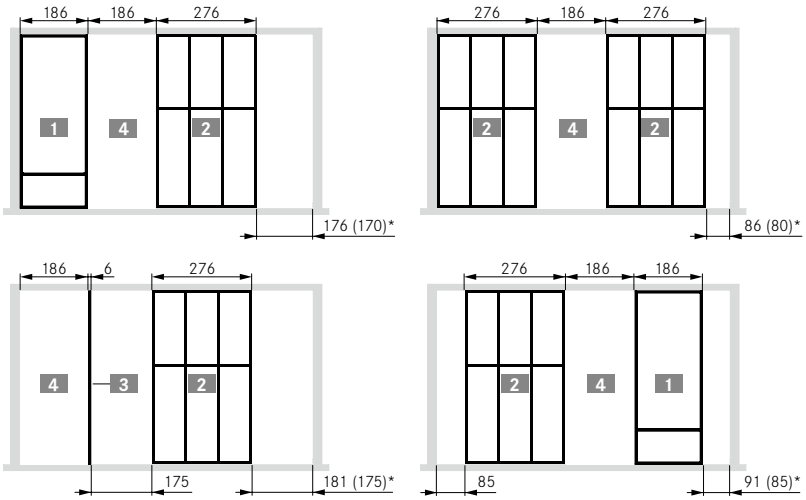

KB 1200

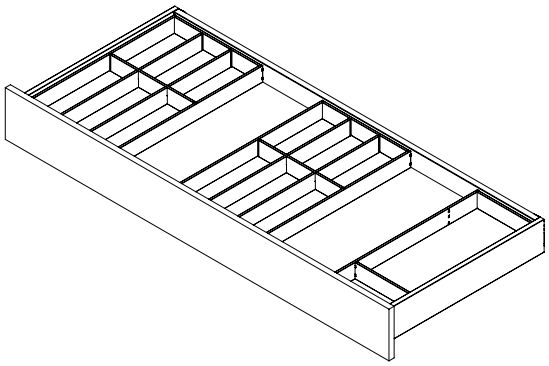

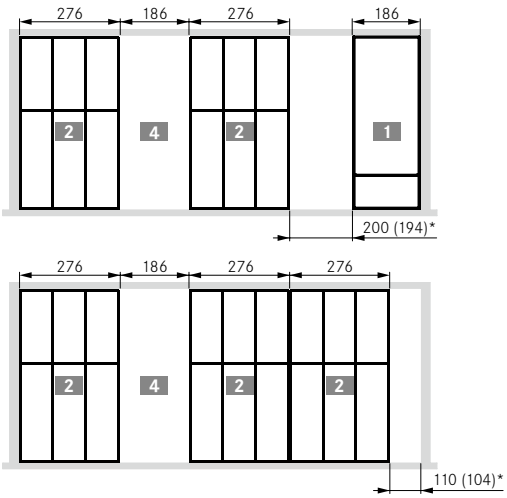

* S16 (S19)

EJEMPLO DE APLICACIÓN

Descripción

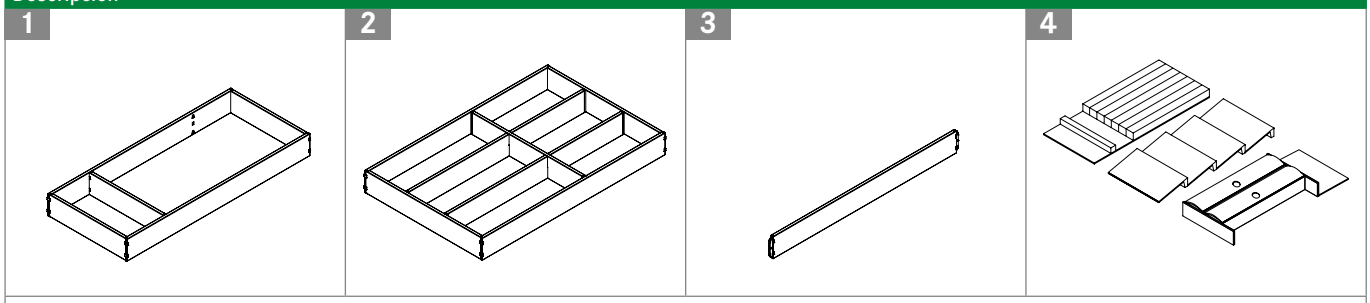

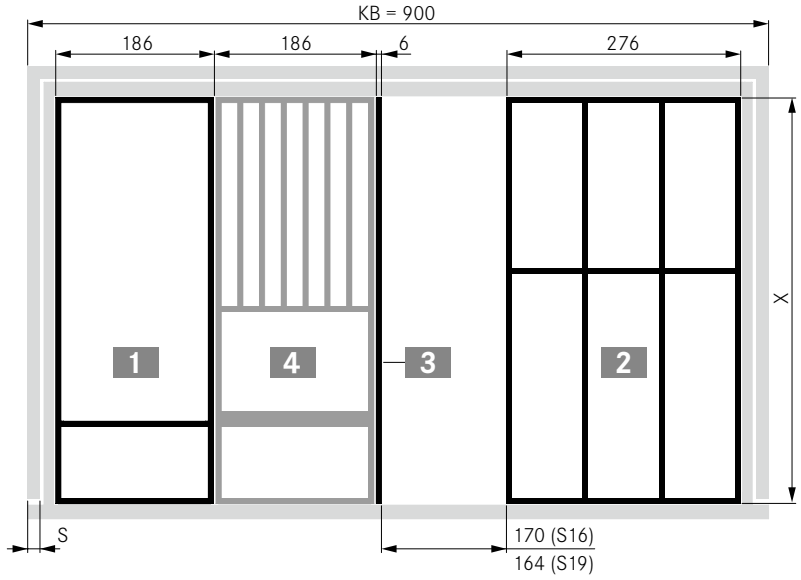

NL	X
350	322
400	372
450	422
500	472
550	523
600	573
650	623

INDICACIONES DE PLANIFICACIÓN

Descripción

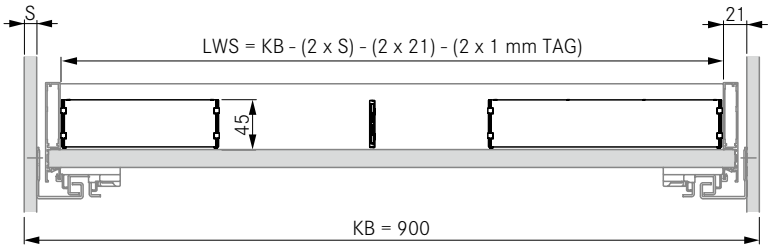

S	Ancho exterior del módulo (KB)									
	300	400	500	600	700	800	900	1000	1100	1200
16	224	324	424	524	624	724	824	924	1024	1124
18	220	320	420	520	620	720	820	920	1020	1120
19	218	318	418	518	618	718	818	918	1018	1118
	Medida interior (LWS)									

LEYENDA

KB	Ancho del módulo
LWS	Ancho interior del cajón
NL	Longitud nominal
S	Lateral del módulo
TAG	Compensación de tolerancia

TAVINEA OPTIMA

Sistema divisorio

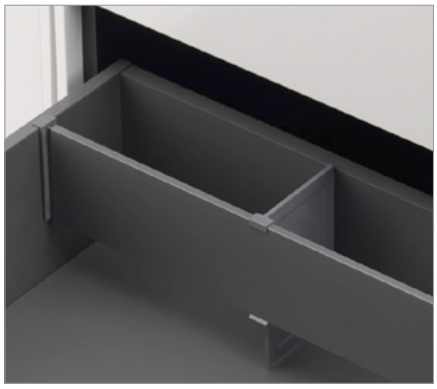

- Sistema divisorio para caceroleros
- Organización del espacio de almacenamiento para conseguir mayor claridad y orden
- Montaje sencillo sin herramientas
- Regulable sin herramientas para un uso variable del espacio de almacenamiento
- Montaje posterior posible en todo momento
- Laterales de diferentes colores

Unidad de embalaje (UE):
211 = 20 unidades en caja de cartón
507 = 10 unidades en PE en caja de cartón
511 = 20 unidades en PE en caja de cartón

INFORMACIÓN DE PEDIDO

1 Soporte de perfil Tavinea Optima
Pieza: puede utilizarse a izquierda/derecha

	Silver grey		Grafito		Snow white	
	Artículo n°	UE	Artículo n°	UE	Artículo n°	UE
	F007130230	511	**F007130228**	511	**F007130229**	511

2 Smartboard Tavinea Optima
Pieza

	Silver grey		Grafito		Snow white	
	Artículo n°	UE	Artículo n°	UE	Artículo n°	UE
	F007130247	211	**F007130245**	211	**F007130246**	211

3 Perfil divisorio Tavinea Optima
Pieza: para cortar a medida

L	Silver grey		Grafito		Snow white	
	Artículo n°	UE	Artículo n°	UE	Artículo n°	UE
1108	**F007130241**	507	**F007130242**	507	**F007130243**	507

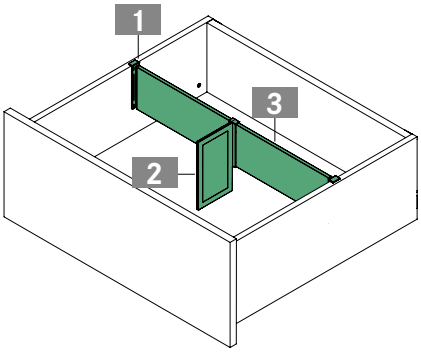

REFERENCIA A PÁGINAS

Laterales	11	Traseras de acero	40	Herramientas de elaboración	84
Guías	26	Sensomatic	51	Código de embalaje	91
Cubiertas interiores	32	Técnica de elaboración	80		

INDICACIONES DE PLANIFICACIÓN

Todas las medidas en milímetros

Aplicaciones

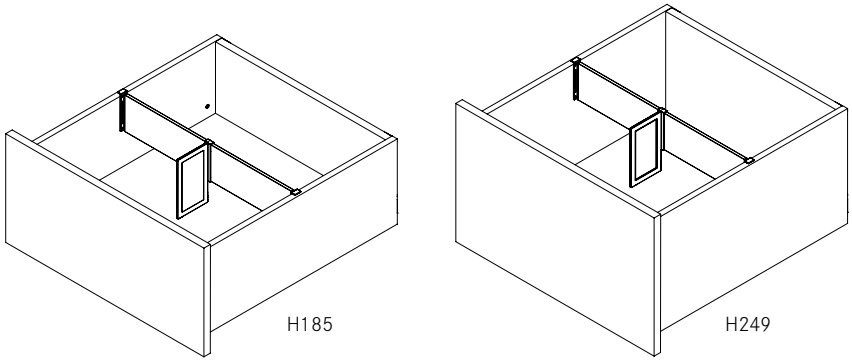

Perfil divisorio

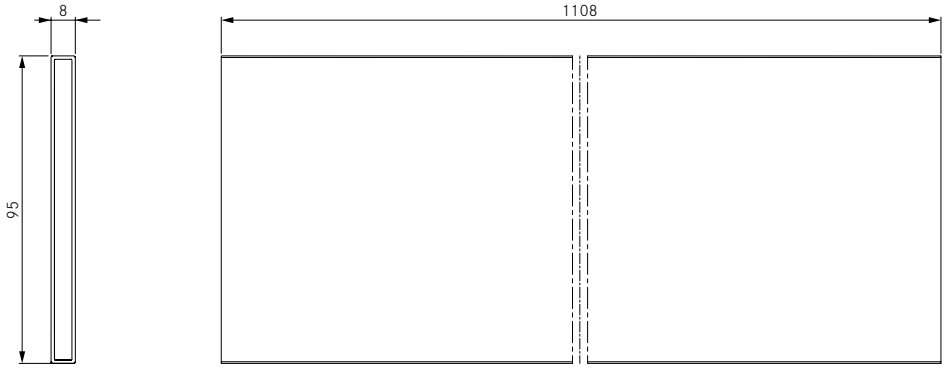

Corte de perfil divisorio

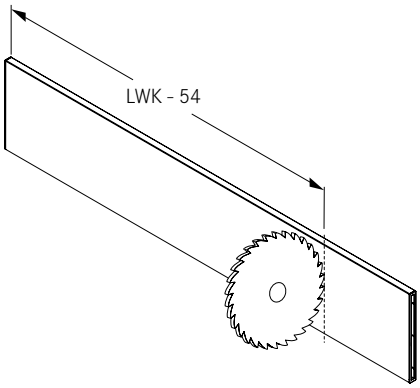

Smartboard

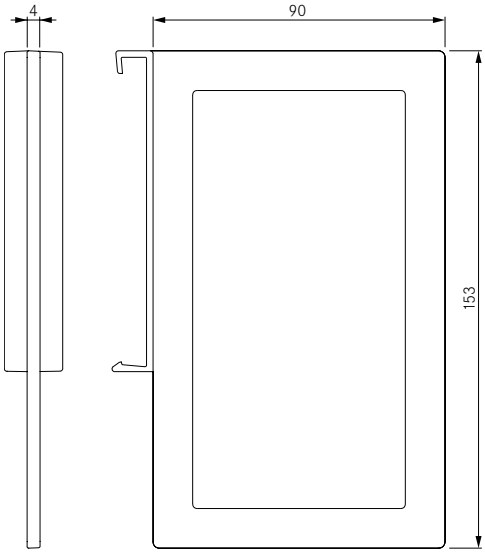

LEYENDA

L	Longitud
LWK	Ancho interior del módulo

VIONARO
Subdivisión transversal

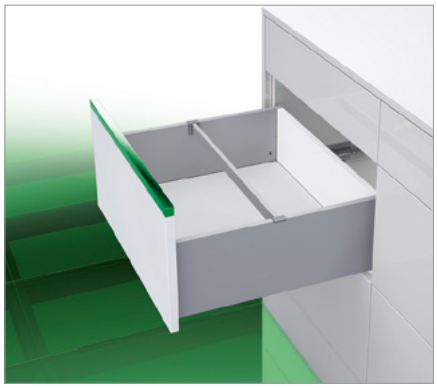

- Subdivisión transversal para todos los cajones y caceroleros Vionaro
- Montaje sencillo acoplándolo en el lateral
- Montaje posterior posible en todo momento
- Regulable sin herramientas

Unidad de embalaje (UE):
507 = 10 unidades en PE en caja de cartón
533 = 200 unidades en PE en caja de cartón

INFORMACIÓN DE PEDIDO

1 Subdivisión transversal
Pieza: para cortar a medida

L	Silver grey				Grafito				Snow white			
	Artículo n°	UE			Artículo n°	UE			Artículo n°	UE		
1124	**F136**107**415**	507			**F136**107**416**	507			**F136**107**417**	507		

2 Soporte para subdivisión transversal
Pieza: puede utilizarse a izquierda/derecha

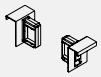

	Silver grey				Grafito				Snow white			
	Artículo n°	UE			Artículo n°	UE			Artículo n°	UE		
	F136107**479**	533			**F136**107**480**	533			**F136**107**481**	533		

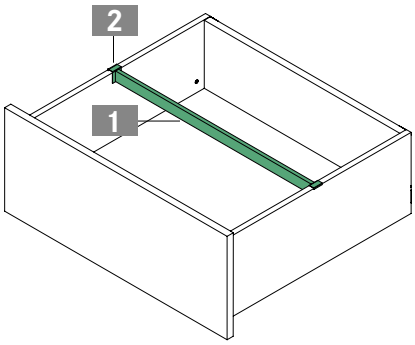

REFERENCIA A PÁGINAS

Laterales	11	Traseras de acero	40	Herramientas de elaboración	84
Guías	26	Sensomatic	51	Código de embalaje	91
Cubiertas interiores	32	Técnica de elaboración	80		

INDICACIONES DE PLANIFICACIÓN

Todas las medidas en milímetros

Medidas de montaje

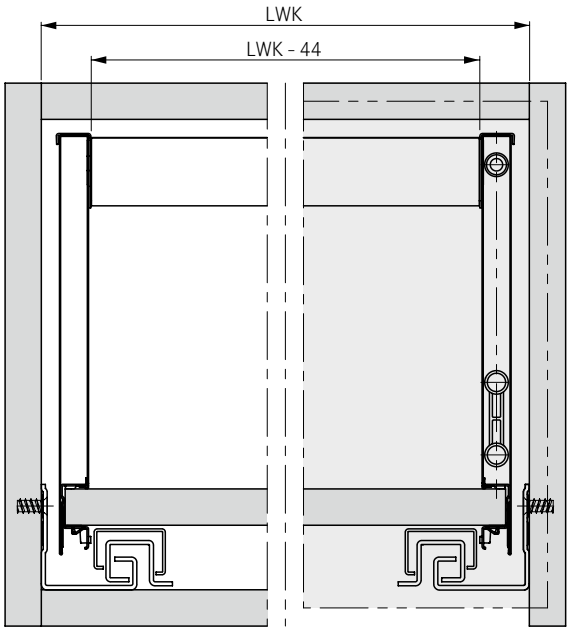

Corte de divisor transversal

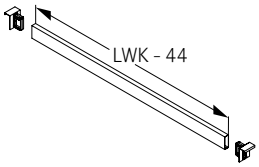

LEYENDA

L	Longitud
LWK	Ancho interior del módulo

TECMATOR ZP-V-E

Fabricación industrial de cajones y caceroleros Vionaro

- Apto para insertar a presión cajones de acero Vionaro (H89 / H121 / H185) con trasera de madera o acero
- Manejo sencillo de las piezas individuales en la máquina
- Para fabricación en serie
- Inserción a presión automática de los clips del fondo
- Ajuste del ancho en progresión continua
- Anchos estándares con posición de encaje
- Construcción de marco estable

Aviso:

- Emplear traseras de madera solo si se han desmontado los punzones a presión o las traseras se han pretraladrado

INFORMACIÓN DE PEDIDO

Denominación	Artículo n°	UE
Tecmator ZP-V-E	**F146**101**343**	299*

* bajo pedido

VIONARO H89

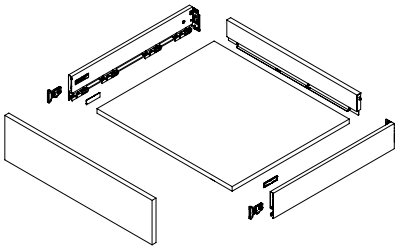

VIONARO H121

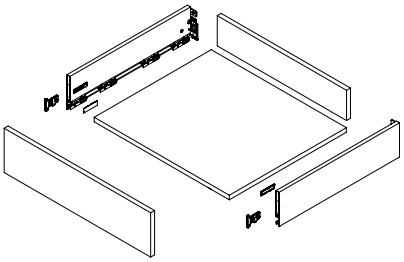

VIONARO H185

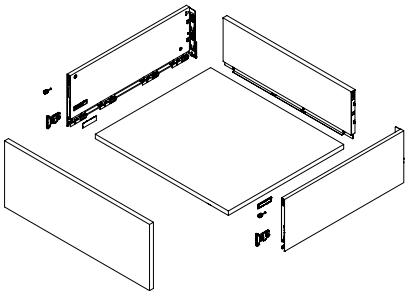

VENTAJAS

Regulación de ancho sencilla gracias a la fijación neumática

Manejo sencillo de las piezas individuales de la máquina

Muy buena estabilidad de la construcción de marco

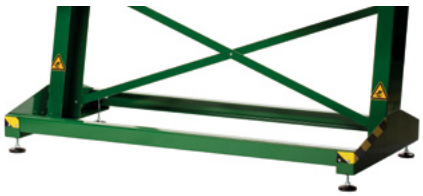

REFERENCIA A PÁGINAS

Laterales	11
Guías	26
Cubiertas interiores	32
Traseras de acero	40
Sensomatic	51
Sistemas de organización	69
Herramientas de elaboración	84
Código de embalaje	91

DATOS TÉCNICOS

Valores de conexión	
Neumáticos	6 bar seco

Medidas	
Ancho	1,80 m
Profundidad	1,00 m
Altura	1,90 m

Peso	
ZP-V-E	120 kg

LEYENDA

TECMATOR ZMV-TP4

Fabricación semi automática de cajones y caceroleros

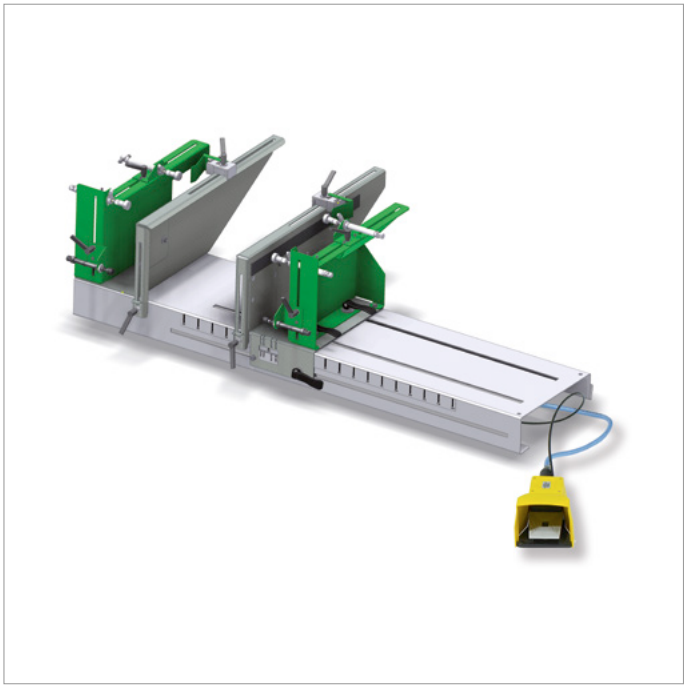

- Equipo neumático de mesa (altura de lateral hasta 250 mm) para todos los sistemas de guías de GRASS: Nova Pro, DWD XP, Vionaro e Integra
- Con el ZMV-TP4 es posible trabajar cajones con ancho exterior del módulo de hasta 1200 mm
- Manejo sencillo sin problemas
- Construcción estable
- Para la fabricación de series pequeñas
- Control neumático
- Gran rendimiento

INFORMACIÓN DE PEDIDO

Denominación	Artículo n°	UE
Tecmator ZMV-TP4	**F146**108**668**	201

DWD XP

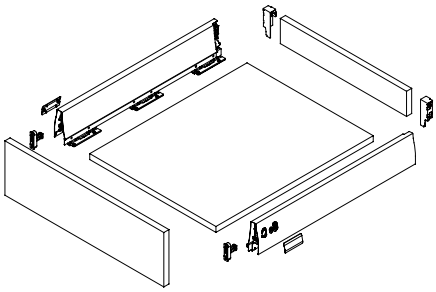

NOVA PRO

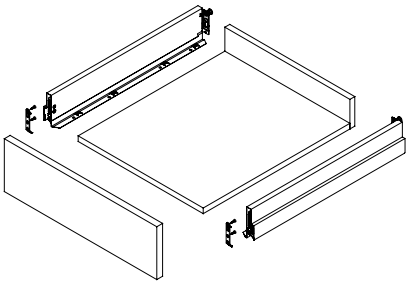

VIONARO

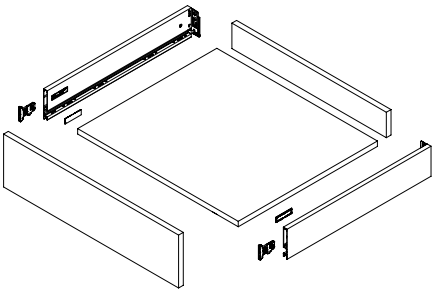

VENTAJAS

Equipamiento sin herramientas

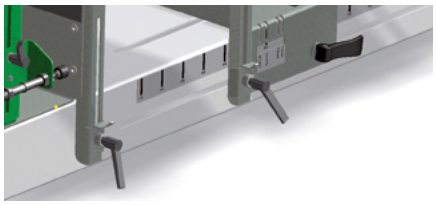

Bastidor básico estable con cierre neumático

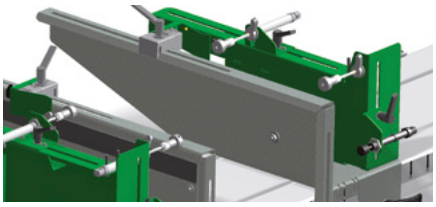

Es posible trabajar todos los sistemas de cajones de GRASS

REFERENCIA A PÁGINAS

Laterales	11	Traseras de acero	40	Herramientas de elaboración	84
Guías	26	Sensomatic	51	Código de embalaje	91
Cubiertas interiores	32	Sistemas de organización	69		

DATOS TÉCNICOS

Valores de conexión	
Neumáticos	6 bar

Medidas	
Ancho	1.62 m
Profundidad	0.90 m
Altura	0.5 m

Peso	
ZMV-TP4	65 kg

LEYENDA

SARGENTO PARA CAJONES

Para un montaje sencillo de cajones y caceroleros con un ancho del módulo máximo de 1200 mm.
Apto para todas las alturas de laterales.

	Artículo n°	UE
Sargento para cajones	**F146**108**833**	201

PATRÓN DE PERFORACIÓN DEL FRENTE

Patrón de perforación del frente para la fijación y el estabilizador del frente Vionaro.

	Artículo n°	UE
	F146100**562**	201

PATRÓN DE PERFORACIÓN

Para marcar con exactitud las perforaciones de la fijación del frente y el estabilizador del frente Vionaro.

Un set consta de:
- 2 patrones de perforación para la fijación del frente H63

Un set consta de:
- 2 patrones de perforación para la fijación del frente H89/H121/H185/H249
- 2 patrones de perforación para el estabilizador del frente H185/H249

	Artículo n°	UE
H63	**F146**101**010**	513
H89/H121/H185/H249	**F146**100**545**	513

HERRAMIENTA DE PERFORACIÓN

Herramienta de perforación para el estabilizador del frente Vionaro.

	Artículo n°	UE
	F146116**216**	299

REFERENCIA A PÁGINAS

Laterales	11	Traseras de acero	40	Técnica de elaboración	80
Guías	26	Sensomatic	51	Código de embalaje	91
Cubiertas interiores	32	Sistemas de organización	69		

HERRAMIENTA DE PERFORACIÓN

Herramienta de perforación para pestañas de fijación del fondo Vionaro.

	Artículo n°	UE
	F146116**217**	299

HERRAMIENTA DE PERFORACIÓN

Herramienta de perforación para fijación del frente Vionaro con tacos a presión.

	Artículo n°	UE
H63	**F146**117**976**	299
H89/H121/H185/H249	**F146**116**213**	299

LEYENDA

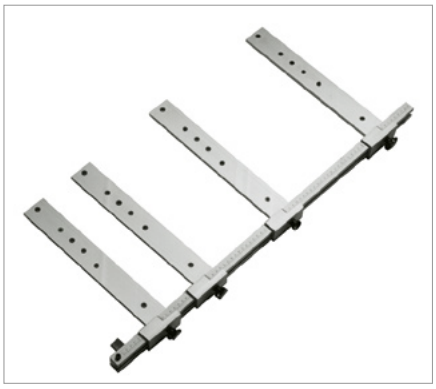

PLANTILLA DE TALADRO PARA RIEL DE CUERPO

Un set consta de:

- Barra guía (1)
- Piezas de tope (4)
- Placas de tope B + C (1 de cada)

A. Borde de lectura = Perforaciones medias
B. Placa de tope para partes sueltas del módulo
C. Placa de tope para módulos montados
O. Posición cero = Superficie de tope

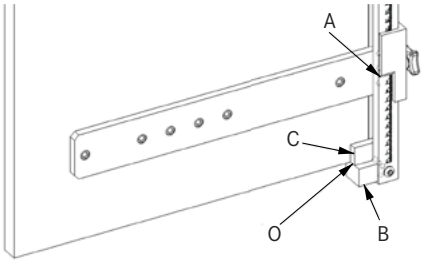

	Artículo n°	UE
	F146094**730**	501

PIEZA DE TOPE SUELTA

Para ampliar la plantilla de taladro del riel de cuerpo F146094730.

	Artículo n°	UE
	F146094**721**	299

PLANTILLA DE TALADRO PARA RIEL DE CUERPO

Para uso con broca con centrador F146035692.

	Artículo n°	UE
	F146101**348**	507

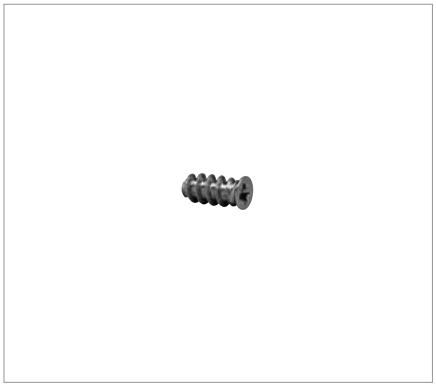

TORNILLO EURO

	Artículo n°	UE
Ø 6.3 x 14 mm Cabeza de tornillo Ø 7 mm	**F148**115**049**	147

REFERENCIA A PÁGINAS

Laterales	11	Traseras de acero	40	Técnica de elaboración	80
Guías	26	Sensomatic	51	Código de embalaje	91
Cubiertas interiores	32	Sistemas de organización	69		

DESTORNILLADOR

GRASS destornillador de estrella
(Pozidriv Nr. 2)

	Artículo n°	UE
	F147010256	001

BROCA CON CENTRADOR

La broca con centrador sirve para el pretaladrado de tornillos de tablero de aglomerado avellanados Ø 3,5 mm.

	Artículo n°	UE
Broca con centrador	**F146035692**	299
Broca de recambio Ø 2,7 mm	**F146090561**	299

TALADRO DE MADERA Ø 5 MM CON ANILLO DE AJUSTE

La aplicación sirve para el pretaladrado para tornillos euro

- Ø 5 mm
- Longitud 75 mm
- Con anillo de ajuste

	Artículo n°	UE
	F146092594	501

PLANTILLA DE TALADRO SENSOMATIC

Para pretaladrar los alojamientos de la traviesa en el módulo listo o en el fondo suelto y el estante superior para el sistema Sensomatic.

	Artículo n°	UE
	F146109850	299

LEYENDA

CÓDIGO DE EMBALAJE
Explicación

Número de artículo — Código de embalaje

F123456789 2 01

Tipo de embalaje — Unidad de embalaje

TIPO DE EMBALAJE

Código	Explicación
1	PE (bolsa, lámina o cinta)
2	Cartón
3	Embalaje reutilizable (cartón)
4	Embalaje reutilizable (diferentes envases)
5	PE (bolsa, lámina o cinta) en caja de cartón
6	Cartón en caja de cartón
7	Cartón en diferentes envases
8	PE (bolsa, lámina o cinta) en diferentes envases

UNIDAD DE EMBALAJE

Código	Unidades	Código	Unidades	Código	Unidades
01	01	**23**	100	**45**	800
02	02	**24**	120	**46**	900
03	04	**25**	125	**47**	1000
04	05	**26**	136	**48**	1100
05	06	**27**	140	**49**	1200
06	08	**28**	150	**50**	1500
07	10	**29**	170	**51**	2000
08	12	**30**	175	**52**	2200
09	14	**31**	180	**53**	2500
10	15	**32**	190	**54**	3000
11	20	**33**	200	**55**	4000
12	24	**34**	225	**56**	5000
13	25	**35**	240	**57**	6000
14	30	**36**	250	**58**	7000
15	35	**37**	275	**59**	8000
16	40	**38**	300	**60**	9000
17	50	**39**	400	**61**	10000
18	60	**40**	500	**62**	15000
19	70	**41**	550	**63**	20000
20	75	**42**	600	**64**	30000
21	80	**43**	700	**99**	X
22	85	**44**	750		

VISTA RÁPIDA

Código UE	Explicación
107	10 unidades en PE (bolsa, lámina o cinta)
123	100 unidades en PE (bolsa, lámina o cinta)
147	1000 unidades en PE (bolsa, lámina o cinta)
201	1 unidad en caja de cartón
204	5 unidades en caja de cartón
207	10 unidades en caja de cartón
208	12 unidades en caja de cartón
209	14 unidades en caja de cartón
210	15 unidades en caja de cartón
211	20 unidades en caja de cartón
212	24 unidades en caja de cartón
213	25 unidades en caja de cartón
216	40 unidades en caja de cartón
223	100 unidades en caja de cartón
233	200 unidades en caja de cartón
239	400 unidades en caja de cartón
247	1000 unidades en caja de cartón
299	X unidades en caja de cartón
501	1 unidad en PE (bolsa, lámina o cinta) en caja de cartón
507	10 unidades en PE (bolsa, lámina o cinta) en caja de cartón
511	20 unidades en PE (bolsa, lámina o cinta) en caja de cartón
513	25 unidades en PE (bolsa, lámina o cinta) en caja de cartón
517	50 unidades en PE (bolsa, lámina o cinta) en caja de cartón
533	200 unidades en PE (bolsa, lámina o cinta) en caja de cartón
607	10 unidades en cartón en caja de cartón

TÉRMINOS

Unidad	X unidades/set en un embalaje determinado
Pieza	X piezas del mismo tipo (p. ej. ganchos de suspensión)
Set	X piezas diferentes (p. ej. varilla, soporte de varilla (delante/detrás) y tapa, una pieza a izquierda/derecha, respectivamente)

F147101664001 – 03|2019 – ES – **Publicidad GRASS** – Reservado el derecho a modificaciones y errores de impresión

G*GRASS®

GRASS GmbH
Movement Systems
Grass Platz 1
6973 Höchst, Austria
T +43 5578 701-0
F +43 5578 701-59
info@grass.eu

Contacto:

vionaro.com

Versión: 03/2019
Encontrará la versión actualizada del catálogo
en nuestra página web.